faital PRO PROFESSIONAL LOUDSPEAKERS

6RS140

6" - 200 W - 92 dB - 16 Ohm

ХАРАКТЕРИСТИКИ

Номинальный диаметр	160 mm (6 in)
Наружный диаметр	186.5/162 mm (7.34/6.37 in)
Диаметр болтовой группы	172 mm (6.77 in)
Диаметр защитного профиля	147 mm (5.79 in)
Глубина	76 mm (2.99 in)
Тощина фланца и прокладки	11 mm (0.43 in)
Вес-нетто	**1.2 kg (2.6 lb)**
Размер упаковочной коробки (Одна картонная коробка)	190 x 185 x 103 mm (7.5 x 7.3 x 4.1 in)
Вес-брутто	1.3 kg (2.9 lb)

КОД ТОВАРА (P/N)

Нажимной терминал - 16 Ом версия	01604300

ЭЛЕКТРИЧЕСКИЕ ПАРАМЕТРЫ

Номинальный импеданс	16 Ohm
Минимальный импеданс	14 Ohm
Мощность AES **(1)**	200 W
Максимальная мощность (2)	**400 W**
Чувствительность (1W/1м)	**92 dB**
Диапазон частот	60÷6000 Hz
Диаметр катушки	**44 mm (1.73 in)**
Материал обмотки	Алюминий
Материал каркаса катушки	Стекловолокно
Глубина обмотки	13 mm (0.51 in)
Магнитный зазор	**6 mm (0.24 in)**
Плотность потока	1.5 T
Магнит	Неодимовое кольцо
Материал корзины	Алюминий
Демодуляция	Алюминиевое кольцо
Подвес **(3)**	Полутороидальный
Чистый объем воздуха, занятый динамиком	0.37 dm^3 (0.013 ft^3)
Профиль центрирующей шайбы	Одинарный с переменной высотой профиля

ПАРАМЕТРЫ ТИЛЯ-СМОЛЛА

Fs	65 Hz
Re	12.6 Ohm
Qes	0.38
Qms	6.0
Qts	0.36
Vas	9.9 dm^3 (0.35 ft^3)
Sd	133 cm^2 (20.62 in^2)
Xmax **(4)**	5.50 mm
Xdamage **(5)**	11.6 mm
Mms	15.0 g
Bl	14.2 N/A
Le	0.34 mH
Mmd	13.3 g
Cms	0.40 mm/N
Rms	1.0 kg/s
Eta Zero	0.69 %
EBP	171 Hz

СНОСКИ:

(1) Двухчасовой тест согласно AES 2-1984 версия 2003 г.

(2) Максимальная мощность определяется как на 3 дБ выше номинальной мощности.

(3) Обработанный поликоттон

(4) Xmax= [(глубина обмотки – глубина магнитного зазора)/2] + (глубина магнитного зазора/3)

(5) Максимальное движение до необратимого повреждения

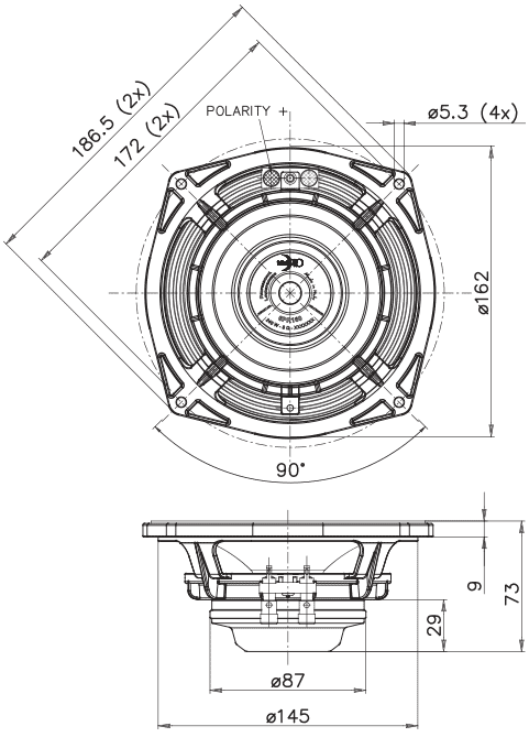

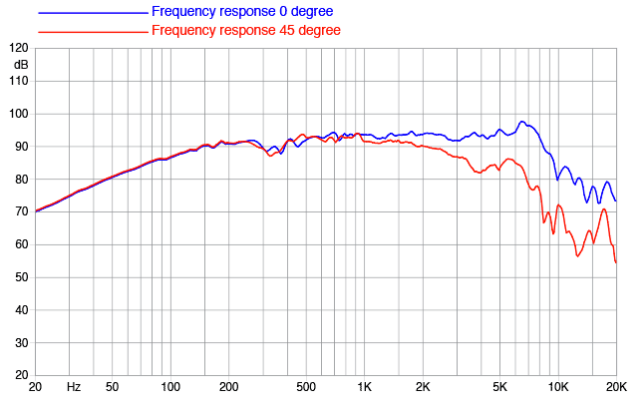

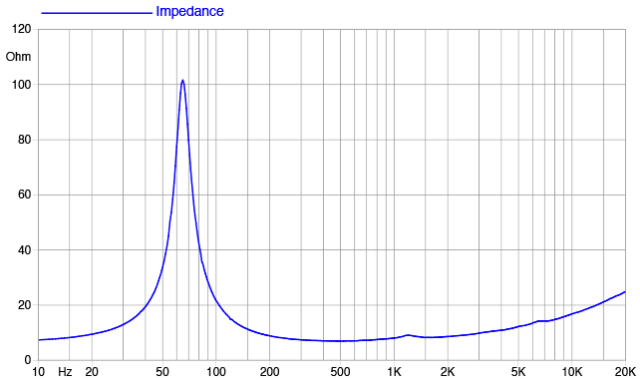

©Copyright 2024 **Faital S.p.A.** • Все права защищены.