faital PRO PROFESSIONAL LOUDSPEAKERS

3FE25

3" - 20 W - 91 dB - 8 Ohm

SPECIFICHE NOMINALI

Diametro Nominale	80 mm (3 in)
Diametro Esterno Massimo	105.6/81 mm (4.16/3.19 in)
Interasse Fori di Fissaggio	92 mm (3.62 in)
Diametro Foro di Incasso	73.6 mm (2.90 in)
Profondità	54.5 mm (2.15 in)
Spessore Flangia e Guarnizione	6.5 mm (0.26 in)
Peso Netto	**545 g (1.20 lb)**
Dimensioni Imballo (Scatola di cartone - 36 Pezzi)	285 x 285 x 255 mm (11.2 x 11.2 x 10.0 in)
Peso Lordo (36 Pezzi)	20.8 kg (45.9 lb)

CODICE PRODOTTO (PART NUMBER)

Terminali Faston - Versione a 8 Ohm	00804085

NOTE:

Imballato e venduto in multipli di 36 Pezzi

(1) Test eseguito per 2 ore in accordo alla normativa AES 2-1984 Rev. 2003

(2) La potenza massima è intesa 3dB maggiore rispetto alla potenza nominale

(3) NBR (Gomma)

(4) Xmax= [(Altezza avvolgimento - Altezza traferro)/2] + (Altezza traferro/3)

(5) Massima escursione prima di causare danni permanenti

PARAMETRI TECNICI

Impedenza Nominale	8 Ohm
Impedenza Minima	6.2 Ohm
Potenza Nominale (AES) **(1)**	20 W
Potenza Massima (2)	**40 W**
Efficienza (1W/1m)	**91 dB**
Gamma di Frequenza	100÷20000 Hz
Diametro Bobina	**19 mm (0.75 in)**
Materiale Avvolgimento	Al
Materiale Supporto	Kapton
Altezza Avvolgimento	5 mm (0.2 in)
Altezza Traferro	**4 mm (0.16 in)**
Densità di Flusso	1.1 T
Tiplogia Magnete	Anello in Ferrite
Materiale Cestello	Acciaio
Demodulazione	Nucleo Ramato
Profilo Bordo Membrana **(3)**	Mezza onda
Volume Occupato dall'Altoparlante	0.125 dm^3 (0.004 ft^3)
Profilo Centratore	1x onda ad altezza costante

PARAMETRI THIELE AND SMALL

Fs	110 Hz
Re	6.2 Ohm
Qes	0.79
Qms	4.1
Qts	0.66
Vas	1.3 dm^3 (0.05 ft^3)
Sd	33 cm^2 (5.12 in^2)
Xmax **(4)**	1.83 mm
Xdamage **(5)**	7.9 mm
Mms	2.4 g
Bl	3.6 N/A
Le	0.07 mH
Mmd	2.2 g
Cms	0.87 mm/N
Rms	0.4 kg/s
Eta Zero	0.22 %
EBP	139 Hz

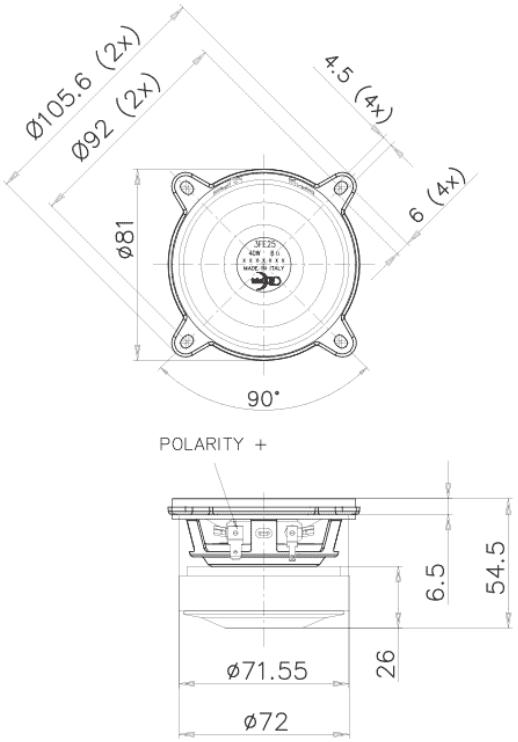

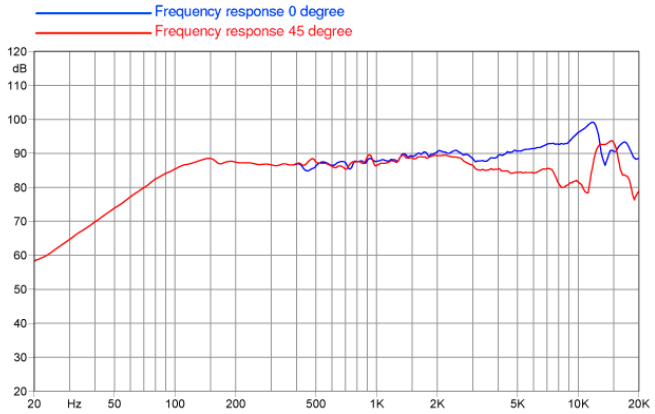

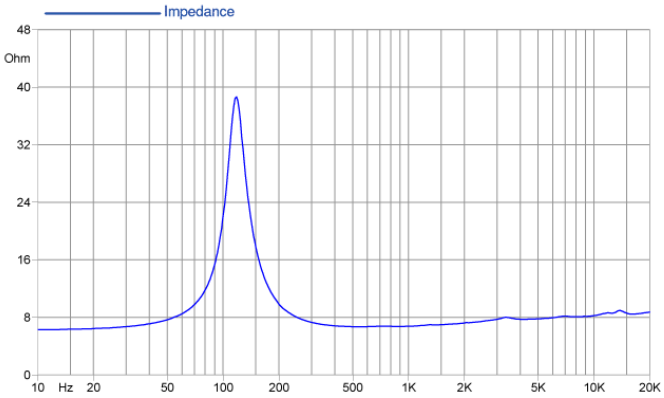

©Copyright 2024 **Faital S.p.A.** • Tutti i diritti riservati.