PROFESSIONAL LOUDSPEAKERS

6RS140

6" - 200 W - 92 dB - 16 Ohm

SPECIFICHE NOMINALI

Diametro Nominale	160 mm (6 in)
Diametro Esterno Massimo	186.5/162 mm (7.34/6.37 in)
Interasse Fori di Fissaggio	172 mm (6.77 in)
Diametro Foro di Incasso	147 mm (5.79 in)
Profondità	76 mm (2.99 in)
Spessore Flangia e Guarnizione	11 mm (0.43 in)
Peso Netto	**1.2 kg (2.6 lb)**
Dimensioni Imballo (Scatola di cartone singola)	190 x 185 x 103 mm (7.5 x 7.3 x 4.1 in)
Peso Lordo	1.3 kg (2.9 lb)

CODICE PRODOTTO (PART NUMBER)

Terminali Push - Versione a 16 Ohm	01604300

NOTE:

(1) Test eseguito per 2 ore in accordo alla normativa AES 2-1984 Rev. 2003
(2) La potenza massima è intesa 3dB maggiore rispetto alla potenza nominale
(3) Cotone Trattato
(4) Xmax= [(Altezza avvolgimento - Altezza traferro)/2] + (Altezza traferro/3)
(5) Massima escursione prima di causare danni permanenti

PARAMETRI TECNICI

Impedenza Nominale	16 Ohm
Impedenza Minima	14 Ohm
Potenza Nominale (AES) **(1)**	200 W
Potenza Massima (2)	**400 W**
Efficienza (1W/1m)	**92 dB**
Gamma di Frequenza	60÷6000 Hz
Diametro Bobina	**44 mm (1.73 in)**
Materiale Avvolgimento	Al
Materiale Supporto	Fibra di vetro
Altezza Avvolgimento	13 mm (0.51 in)
Altezza Traferro	**6 mm (0.24 in)**
Densità di Flusso	1.5 T
Tiplogia Magnete	Anello in Neodimio
Materiale Cestello	Alluminio
Demodulazione	Anello in Alluminio
Profilo Bordo Membrana **(3)**	Mezza onda
Volume Occupato dall'Altoparlante	0.37 dm^3 (0.013 ft^3)
Profilo Centratore	1x onda ad altezza variabile

PARAMETRI THIELE AND SMALL

Fs	65 Hz
Re	12.6 Ohm
Qes	0.38
Qms	6.0
Qts	0.36
Vas	9.9 dm^3 (0.35 ft^3)
Sd	133 cm^2 (20.62 in^2)
Xmax **(4)**	5.50 mm
Xdamage **(5)**	11.6 mm
Mms	15.0 g
Bl	14.2 N/A
Le	0.34 mH
Mmd	13.3 g
Cms	0.40 mm/N
Rms	1.0 kg/s
Eta Zero	0.69 %
EBP	171 Hz

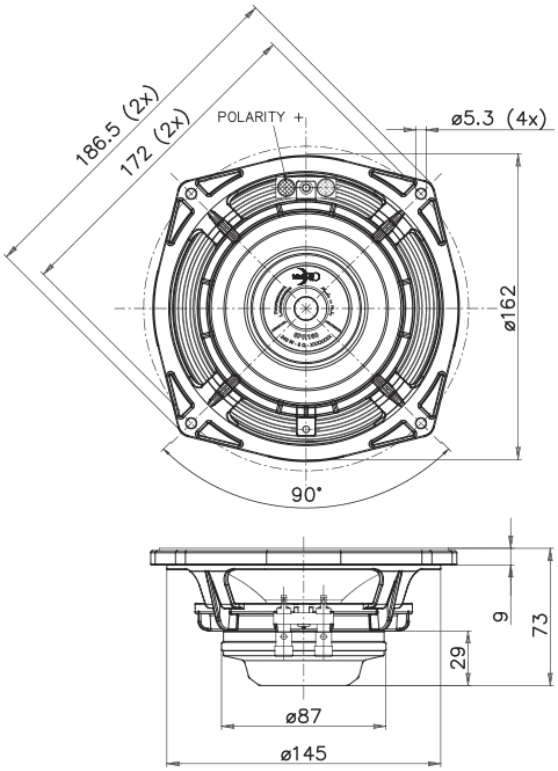

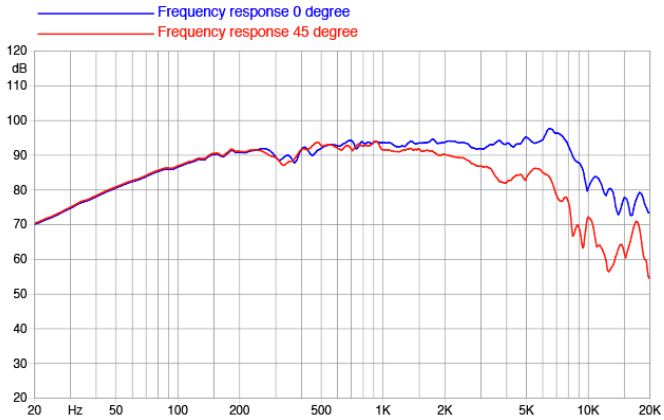

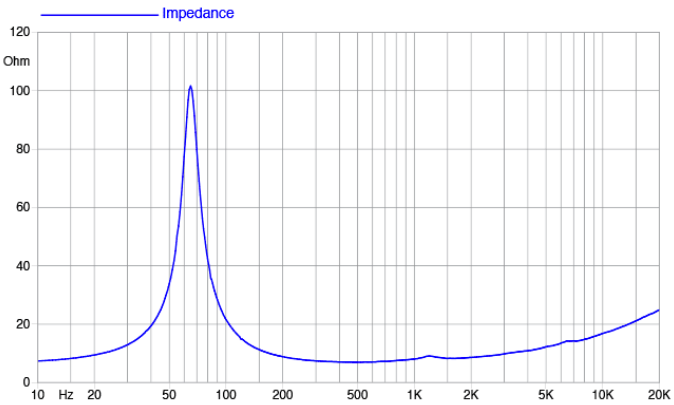

©Copyright 2024 **Faital S.p.A.** • Tutti i diritti riservati.