faital PRO PROFESSIONAL LOUDSPEAKERS

W15N8-700

15" - 700 W - 98 dB - 8 Ohm

ESPECIFICACIONES NOMINALES

Diámetro nominal	380 mm (15 in)
Diámetro total	393 mm (15.47 in)
Diámetro de fijación tornillos	374 mm (14.72 in)
Diámetro de corte en el Deflector	354 mm (13.94 in)
Profundidad	181.3 mm (7.14 in)
Espesor Canasta y Junta	13.7 mm (0.54 in)
Peso neto	**5.9 kg (13 lb)**
Caja de envío (Caja individual de cartón)	426 x 429 x 225 mm (16.8 x 16.9 x 8.9 in)
Peso envío	6.5 kg (14.3 lb)

NOTAS:

(1) Prueba 2 horas de acuerdo a AES 2-1984 Rev. 2003

(2) La potencia máxima se define como 3dB mayor que la potencia nominal

(3) Xmáx= [(altura bobinado – altura campo magnético)/2] + (altura campo magnético/3)

(4) Desplazamiento máximo antes de daño permanente

PARÁMETROS TÉCNICOS

Impedancia nominal	8 Ohm
Impedancia mínima	6.9 Ohm
Soporte potencia AES **(1)**	700 W
Soporte máximo de potencia (2)	**1400 W**
Sensibilidad (1W/1m)	**98 dB**
Rango de frecuencia	35÷3150 Hz
Diámetro Bobina	**100 mm (4 in)**
Material del bobinado	Cu
Material del soporte	Fibra de vidrio
Altura del bobinado	23 mm (0.9 in)
Altura del campo magnético	**12 mm (0.47 in)**
Densidad de flujo magnético	1.3 T

PARÁMETROS THIELE Y SMALL

Fs	35 Hz
Re	5.4 Ohm
Qes	0.20
Qms	9.48
Qts	0.20
Vas	134.2 dm^3 (4.74 ft^3)
Sd	756.2 cm^2 (117.2 in^2)
Xmax **(3)**	9.50 mm
Xdamage **(4)**	16 mm
Mms	125 g
Bl	26.9 N/A
Le	1.6 mH
Mmd	113 g
Cms	0.16 mm/N
Rms	2.89 kg/s
Eta Zero	2.74 %

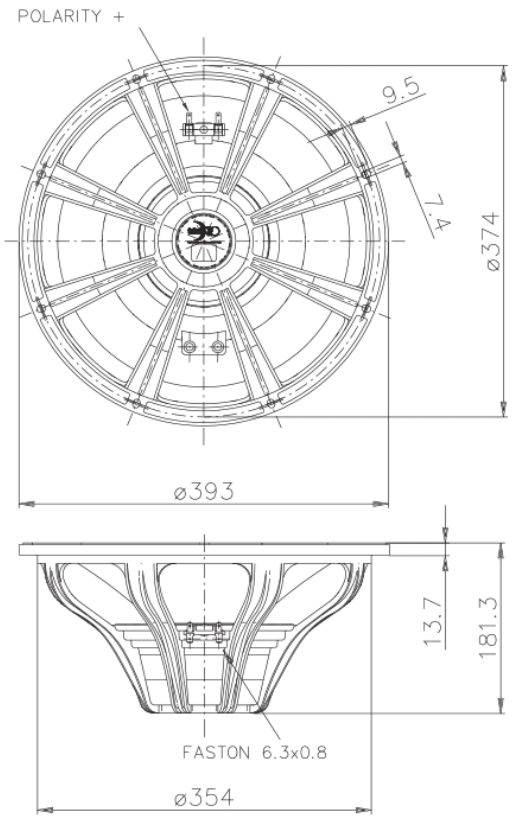

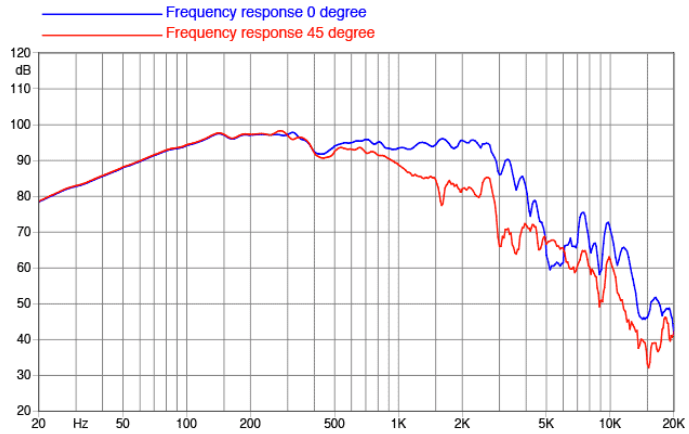

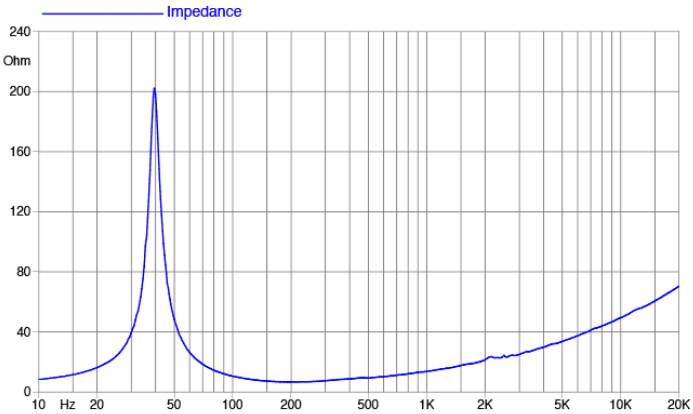

©Copyright 2024 **Faital S.p.A.** • Todos los derechos reservados.