PROFESSIONAL LOUDSPEAKERS

W12N8-350

12" - 350 W - 98 dB - 8 Ohm

ESPECIFICACIONES NOMINALES

Diámetro nominal	300 mm (12 in)
Diámetro total	315.2 mm (12.4 in)
Diámetro de fijación tornillos	298.5 mm (11.75 in)
Diámetro de corte en el Deflector	283.5 mm (11.16 in)
Profundidad	140.6 mm (5.54 in)
Espesor Canasta y Junta	12.1 mm (0.48 in)
Peso neto	**2.9 kg (6.38 lb)**
Caja de envío (Caja individual de cartón)	350 x 350 x 200 mm (13.8 x 13.8 x 7.9 in)
Peso envío	3.7 kg (8.14 lb)

NOTAS:

(1) Prueba 2 horas de acuerdo a AES 2-1984 Rev. 2003

(2) La potencia máxima se define como 3dB mayor que la potencia nominal

(3) Xmáx= [(altura bobinado – altura campo magnético)/2] + (altura campo magnético/3)

(4) Desplazamiento máximo antes de daño permanente

PARÁMETROS TÉCNICOS

Impedancia nominal	8 Ohm
Impedancia mínima	6 Ohm
Soporte potencia AES **(1)**	350 W
Soporte máximo de potencia (2)	**700 W**
Sensibilidad (1W/1m)	**98 dB**
Rango de frecuencia	50÷4000 Hz
Diámetro Bobina	**77 mm (3 in)**
Material del bobinado	Al
Material del soporte	Fibra de vidrio
Altura del bobinado	15 mm (0.59 in)
Altura del campo magnético	**10.5 mm (0.41 in)**
Densidad de flujo magnético	1.15 T

PARÁMETROS THIELE Y SMALL

Fs	50 Hz
Re	5.1 Ohm
Qes	0.32
Qms	6.91
Qts	0.30
Vas	65 dm^3 (2.29 ft^3)
Sd	486.5 cm^2 (75.4 in^2)
Xmax **(3)**	5.75 mm
Xdamage **(4)**	15 mm
Mms	52.3 g
Bl	16.1 N/A
Le	0.78 mH
Mmd	46.3 g
Cms	0.21 mm/N
Rms	2.3 kg/s
Eta Zero	2.45 %

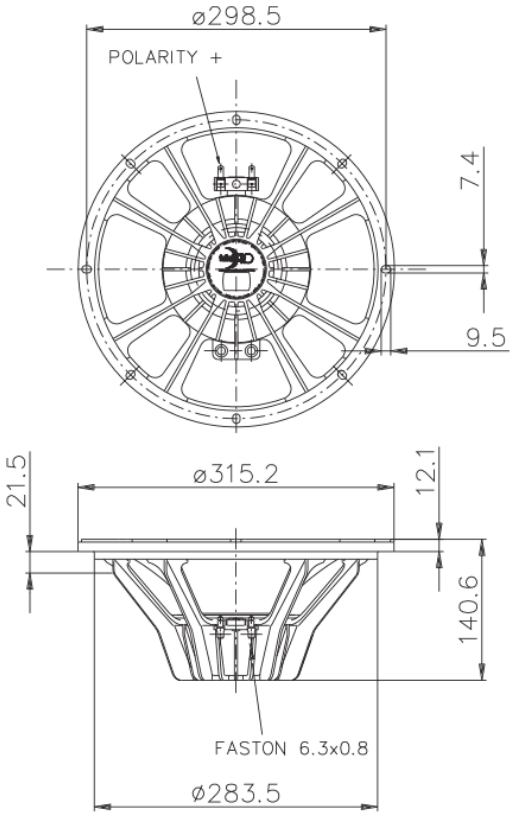

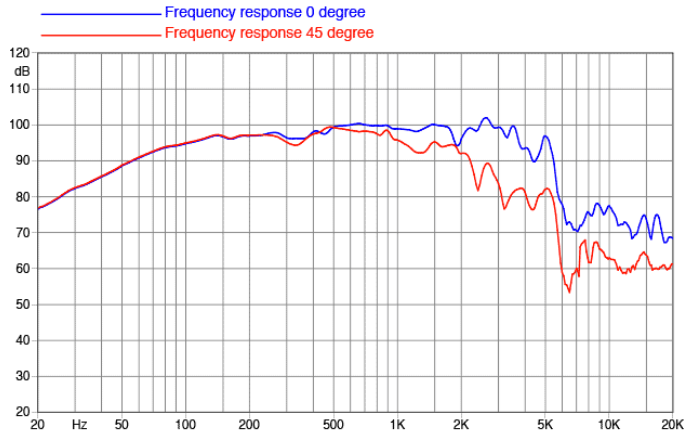

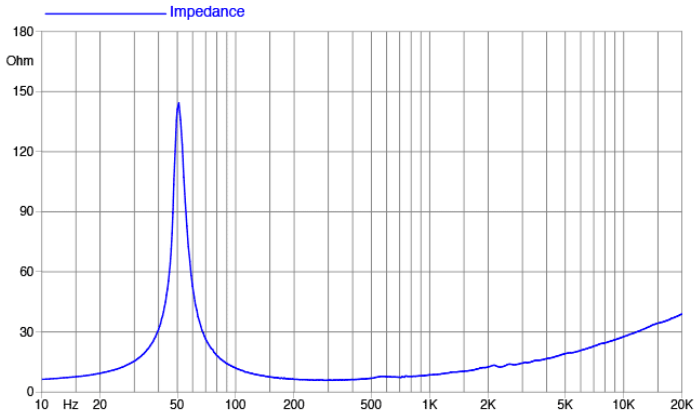

©Copyright 2024 **Faital S.p.A.** • Todos los derechos reservados.