PROFESSIONAL LOUDSPEAKERS

HF1000

1" - 70 W - 110 dB - 8 Ohm

ESPECIFICACIONES NOMINALES

Diámetro de la garganta	25.4 mm (1 in)
Diámetro total	90 mm (3.54 in)
180° Diámetro de los agujeros de montaje (2xM5)	76 mm (2.99 in)
Profundidad	48.5 mm (1.91 in)
Peso neto	**985 g (2.2 lb)**
Caja de envío (Caja individual de cartón)	147 x 130 x 82 mm (5.8 x 5.1 x 3.2 in)
Peso envío	1.1 kg (2.4 lb)

REFERENCIA PIEZA – PART NUMBER (P/N)

Terminales tipo Faston - Versión 8 Ohm	00524379

NOTAS:

(1) Prueba 2 horas de acuerdo a AES 2-1984 Rev. 2003

(2) La potencia máxima se define como 3dB mayor que la potencia nominal

(3) 12 dB/octava o pendiente superior de filtro pasa altos

(4) Promedio dentro del rango de frecuencia

(5) El corrector de fase está situado detrás de la salida del driver que se encuentra al final de una garganta de adaptación con perfil cónico.

PARÁMETROS TÉCNICOS

Impedancia nominal	8 Ohm
Impedancia mínima	6.8 Ohm
Soporte potencia AES **(1)**	70 W
Soporte máximo de potencia (2)	**140 W**
Frecuencia Mínima de Cruce **(3)**	1.3 kHz
Sensibilidad (1W/1m) (4)	**110 dB**
Rango de frecuencia	1÷18 kHz
Diámetro Bobina	**52 mm (2 in)**
Material del bobinado	**Al**
Material del soporte	Kapton
Material del Diafragma	**Polímero Cetona**
Forma del Diafragma	Cúpula
Altura del bobinado	2.6 mm (0.10 in)
Altura del campo magnético	3.1 mm (0.12 in)
Densidad de flujo magnético	2.1 T
Imán	Anillo de Neodimio
Re	5.5 Ohm
Diseño corrector de fase	Anular
Ángulo della Garganta **(5)**	0° Cilíndrico
Volumen neto del aire ocupado por el HF Driver	0.245 dm^3 (0.009 ft^3)

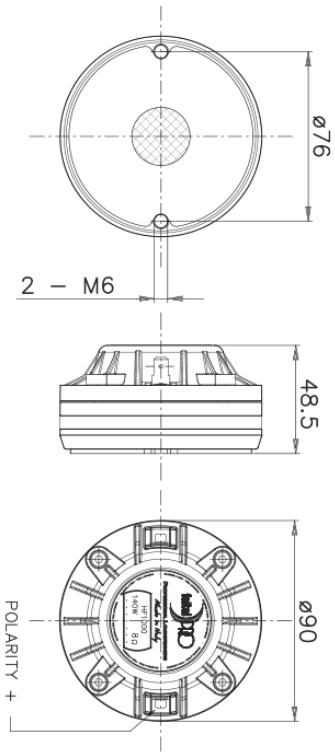

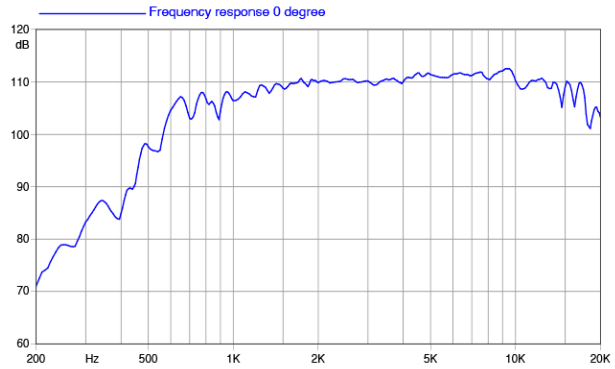

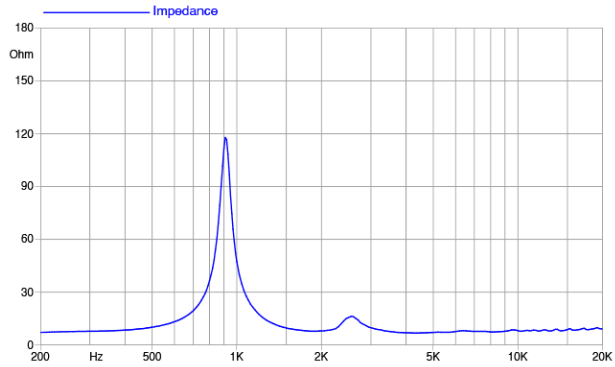

©Copyright 2024 **Faital S.p.A.** • Todos los derechos reservados.