PROFESSIONAL LOUDSPEAKERS

10FE200

10" - 150 W - 96 dB - 4 Ohm

ХАРАКТЕРИСТИКИ

Номинальный диаметр	250 mm (10 in)
Наружный диаметр	256.8 mm (10.11 in)
Диаметр болтовой группы	243.8 mm (9.60 in)
Диаметр защитного профиля	233.3 mm (9.19 in)
Глубина	102 mm (4.02 in)
Тощина фланца и прокладки	8 mm (0.31 in)
Вес-нетто	**2.2 kg (4.9 lb)**
Размер упаковочной коробки (Одна картонная коробка)	282 x 280 x 140 mm (11.1 x 11.0 x 5.5 in)
Вес-брутто	2.6 kg (5.7 lb)

КОД ТОВАРА (P/N)

Терминал Faston - 4 Ом версия	02504057

СНОСКИ:

(1) Двухчасовой тест согласно AES 2-1984 версия 2003 г.
(2) Максимальная мощность определяется как на 3 дБ выше номинальной мощности.
(3) Обработанный поликоттон
(4) Xmax= [(глубина обмотки – глубина магнитного зазора)/2] + (глубина магнитного зазора/3)
(5) Максимальное движение до необратимого повреждения

ЭЛЕКТРИЧЕСКИЕ ПАРАМЕТРЫ

Номинальный импеданс	4 Ohm
Минимальный импеданс	3.6 Ohm
Мощность AES **(1)**	150 W
Максимальная мощность (2)	**300 W**
Чувствительность (1W/1м)	**96 dB**
Диапазон частот	50÷4500 Hz
Диаметр катушки	**37 mm (1.46 in)**
Материал обмотки	Алюминий
Материал каркаса катушки	Каптон
Глубина обмотки	11.9 mm (0.47 in)
Магнитный зазор	**8 mm (0.31 in)**
Плотность потока	1 T
Магнит	Ферритовое кольцо
Материал корзины	Сталь
Демодуляция	Нет
Подвес **(3)**	Гармошка (4 волны)
Чистый объем воздуха, занятый динамиком	0.6 dm^3 (0.021 ft^3)
Профиль центрирующей шайбы	Одинарный с постоянной высотой профиля

ПАРАМЕТРЫ ТИЛЯ-СМОЛЛА

Fs	55 Hz
Re	3 Ohm
Qes	0.52
Qms	9.2
Qts	0.49
Vas	61.0 dm^3 (2.15 ft^3)
Sd	360 cm^2 (55.75 in^2)
Xmax **(4)**	4.62 mm
Xdamage **(5)**	10.4 mm
Mms	24.8 g
Bl	7 N/A
Le	0.30 mH
Mmd	17.1 g
Cms	0.34 mm/N
Rms	0.9 kg/s
Eta Zero	1.88 %
EBP	106 Hz

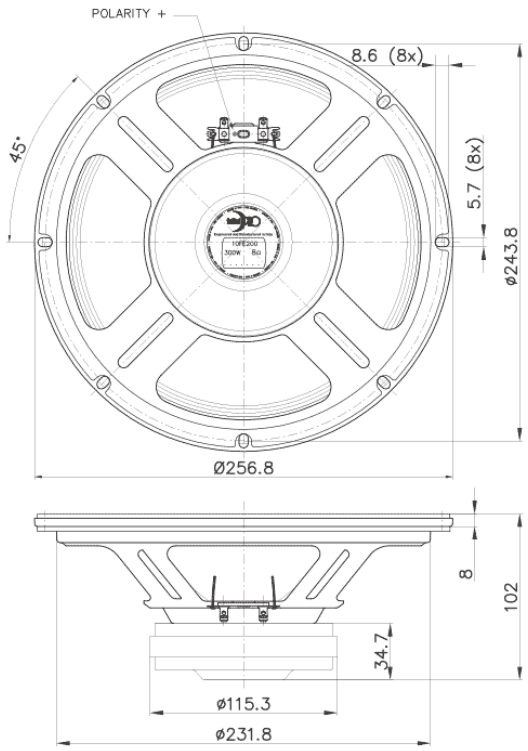

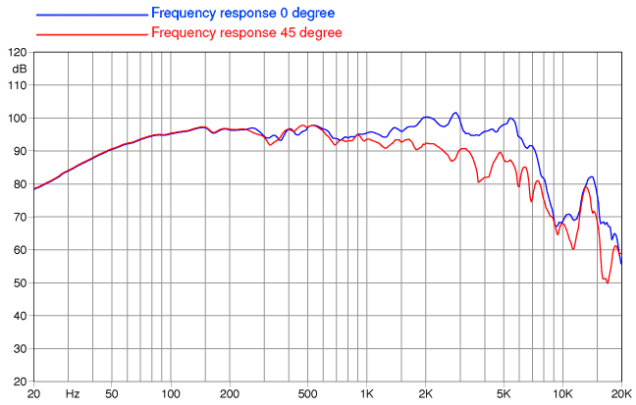

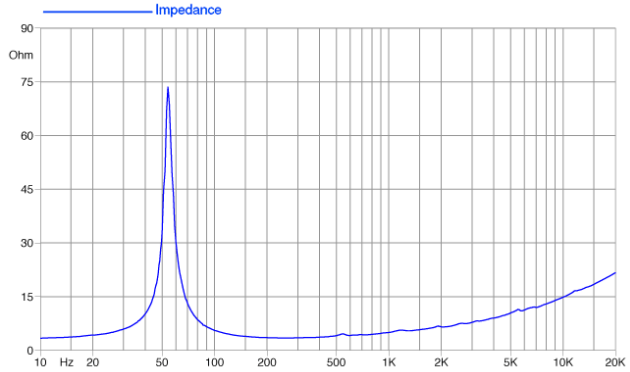

©Copyright 2024 **Faital S.p.A.** • Все права защищены.