faital PRO PROFESSIONAL LOUDSPEAKERS

8FE200

8" - 130 W - 95 dB - 4 Ohm

ХАРАКТЕРИСТИКИ

Номинальный диаметр	200 mm (8 in)
Наружный диаметр	209.2 mm (8.24 in)
Диаметр болтовой группы	196.9 mm (7.75 in)
Диаметр защитного профиля	178 mm (7.01 in)
Глубина	89 mm (3.50 in)
Тощина фланца и прокладки	8 mm (0.31 in)
Вес-нетто	**2.2 kg (4.7 lb)**
Размер упаковочной коробки (Одна картонная коробка)	227 x 224 x 113 mm (8.9 x 8.8 x 4.4 in)
Вес-брутто	3 kg (6.6 lb)

КОД ТОВАРА (P/N)

Терминал Faston - 4 Ом версия	02004056

СНОСКИ:

(1) Двухчасовой тест согласно AES 2-1984 версия 2003 г.
(2) Максимальная мощность определяется как на 3 дБ выше номинальной мощности.
(3) Обработанный поликоттон
(4) Xmax= [(глубина обмотки – глубина магнитного зазора)/2] + (глубина магнитного зазора/3)
(5) Максимальное движение до необратимого повреждения

ЭЛЕКТРИЧЕСКИЕ ПАРАМЕТРЫ

Номинальный импеданс	4 Ohm
Минимальный импеданс	3.6 Ohm
Мощность AES **(1)**	130 W
Максимальная мощность (2)	**260 W**
Чувствительность (1W/1м)	**95 dB**
Диапазон частот	60÷5000 Hz
Диаметр катушки	**37 mm (1.46 in)**
Материал обмотки	Алюминий
Материал каркаса катушки	Каптон
Глубина обмотки	11.9 mm (0.47 in)
Магнитный зазор	**8 mm (0.31 in)**
Плотность потока	1 T
Магнит	Ферритовое кольцо
Материал корзины	Сталь
Демодуляция	Нет
Подвес **(3)**	Тройной тор
Чистый объем воздуха, занятый динамиком	0.6 dm^3 (0.021 ft^3)
Профиль центрирующей шайбы	Одинарный с постоянной высотой профиля

ПАРАМЕТРЫ ТИЛЯ-СМОЛЛА

Fs	80 Hz
Re	3 Ohm
Qes	0.47
Qms	8.7
Qts	0.45
Vas	15.8 dm^3 (0.56 ft^3)
Sd	209 cm^2 (32.44 in^2)
Xmax **(4)**	4.62 mm
Xdamage **(5)**	10.4 mm
Mms	15.3 g
Bl	7 N/A
Le	0.25 mH
Mmd	11.9 g
Cms	0.26 mm/N
Rms	0.9 kg/s
Eta Zero	1.67 %
EBP	170 Hz

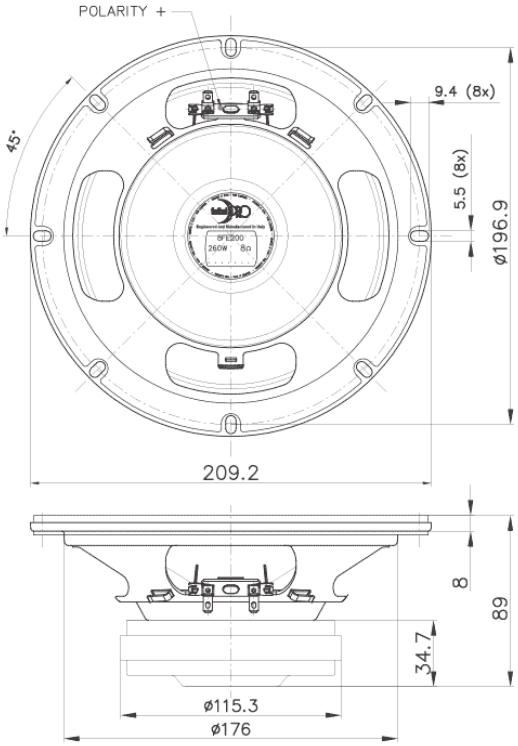

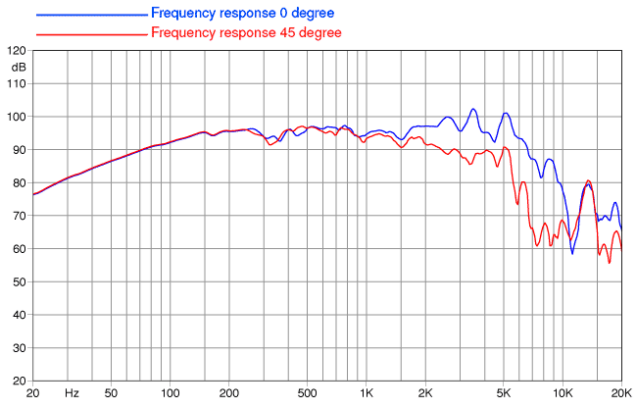

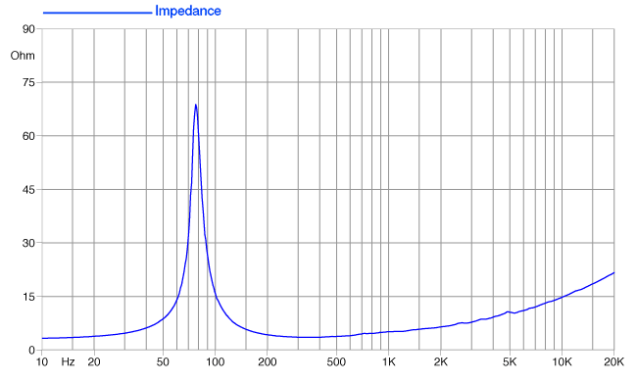

©Copyright 2024 **Faital S.p.A.** • Все права защищены.