PROFESSIONAL LOUDSPEAKERS

HF105

1" - 40 W - 107 dB - 8 Ohm

ХАРАКТЕРИСТИКИ

Диаметр выходного отверстия	25.4 mm (1 in)
Наружный диаметр	91 mm (3.58 in)
180° Диаметр группы крепежных отверстий (2xM5)	76 mm (2.99 in)
Глубина	61 mm (2.40 in)
Вес-нетто	**1.1 kg (2.4 lb)**
Размер упаковочной коробки (Одна картонная коробка)	147 x 130 x 82 mm (5.8 x 5.1 x 3.2 in)
Вес-брутто	1.2 kg (2.7 lb)

КОД ТОВАРА (P/N)

Терминал Faston - 8 Ом версия	00374111

СНОСКИ:

Драйвер, закрепленный на рупоре **1" 50° x 40°**

(1) Двухчасовой тест согласно AES 2-1984 версия 2003 г.

(2) Максимальная мощность определяется как на 3 дБ выше номинальной мощности.

(3) 12 дБ/окт или более высокий фильтр ВЧ

(4) Усреднен на частотном диапазоне

(5) Выход драйвера совпадает с концом фазовой вставки; адаптационное горло отсутствует

ЭЛЕКТРИЧЕСКИЕ ПАРАМЕТРЫ

Номинальный импеданс	8 Ohm
Минимальный импеданс	6.7 Ohm
Мощность AES **(1)**	40 W
Максимальная мощность (2)	**80 W**
Минимальная частота раздела **(3)**	1.7 kHz
Чувствительность (1W/1м) (4)	**107 dB**
Диапазон частот	1.4÷20 kHz
Диаметр катушки	**37 mm (1.46 in)**
Материал обмотки	**Алюминий**
Материал каркаса катушки	Каптон
Материал диафрагмы	**Кетон полимер**
Форма диафрагмы	Кольцо
Глубина обмотки	2.1 mm (0.08 in)
Магнитный зазор	2.6 mm (0.10 in)
Плотность потока	1.5 T
Магнит	Ферритовое кольцо
Re	5.5 Ohm
Дизайн фазовой вставки	Радиальная
Угол выхода **(5)**	Комбинированный выход
Чистый объем воздуха заполненный ВЧ драйвером	0.26 dm^3 (0.009 ft^3)

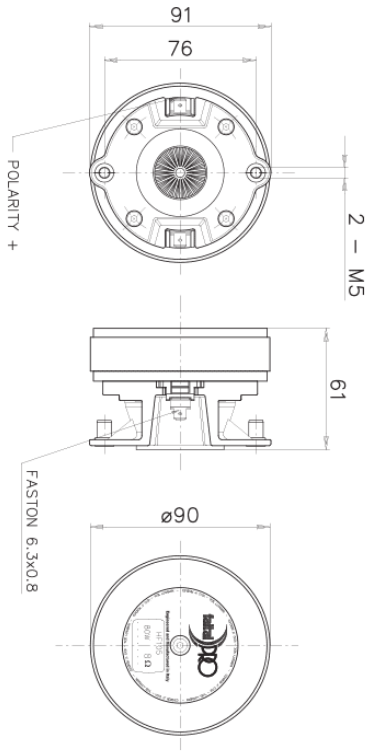

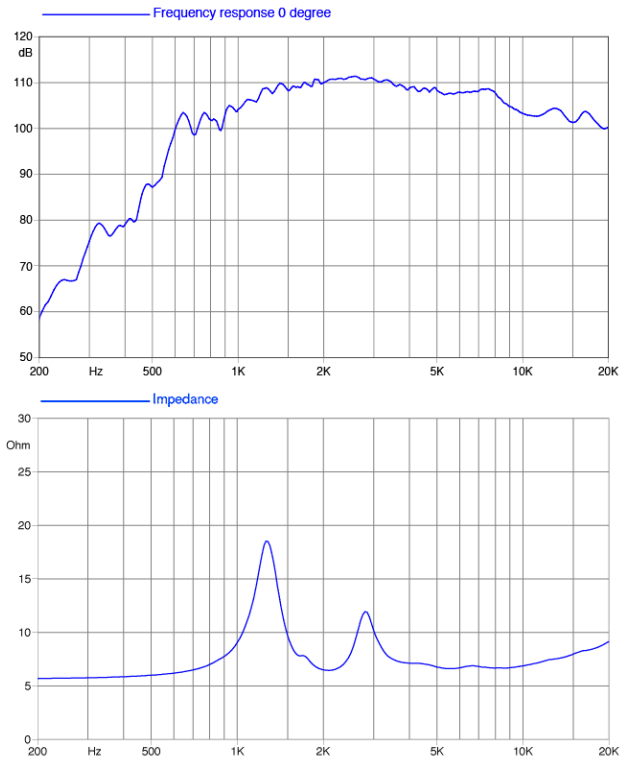

©Copyright 2024 **Faital S.p.A.** • Все права защищены.