PROFESSIONAL LOUDSPEAKERS

10PR410

10" - 300 W - 99 dB - 8 Ohm

ESPECIFICACIONES NOMINALES

Diámetro nominal	250 mm (10 in)
Diámetro total	261 mm (10.28 in)
Diámetro de fijación tornillos	246 mm (9.69 in)
Diámetro de corte en el Deflector	230 mm (9.06 in)
Profundidad	131 mm (5.16 in)
Espesor Canasta y Junta	11.5 mm (0.45 in)
Peso neto	**7.5 kg (16.6 lb)**
Caja de envío (Caja individual de cartón)	294 x 290 x 203 mm (11.6 x 11.4 x 8.0 in)
Peso envío	8.1 kg (17.9 lb)

REFERENCIA PIEZA – PART NUMBER (P/N)

Terminales tipo Faston - Versión 8 Ohm	02504171

NOTAS:

(1) Prueba 2 horas de acuerdo a AES 2-1984 Rev. 2003
(2) La potencia máxima se define como 3dB mayor que la potencia nominal
(3) Polialgodón tratado
(4) Xmáx= [(altura bobinado – altura campo magnético)/2] + (altura campo magnético/3)
(5) Desplazamiento máximo antes de daño permanente

PARÁMETROS TÉCNICOS

Impedancia nominal	8 Ohm
Impedancia mínima	6.8 Ohm
Soporte potencia AES **(1)**	300 W
Soporte máximo de potencia (2)	**600 W**
Sensibilidad (1W/1m)	**99 dB**
Rango de frecuencia	100÷2000 Hz
Diámetro Bobina	**65 mm (2.56 in)**
Material del bobinado	Al
Material del soporte	Fibra de vidrio
Altura del bobinado	12.5 mm (0.49 in)
Altura del campo magnético	**10.5 mm (0.41 in)**
Densidad de flujo magnético	1.3 T
Imán	Anillo de Ferrita
Material Canasta	Aluminio
Demodulación	Anillo de Aluminio
Suspensión del Diafragma **(3)**	Acordeón (4 ondas)
Volumen ocupado por el altavoz	2 dm^3 (0.070 ft^3)
Perfil del Centrador	1x ondas de altura variable

PARÁMETROS THIELE Y SMALL

Fs	60 Hz
Re	5.4 Ohm
Qes	0.23
Qms	10.5
Qts	0.23
Vas	32.0 dm^3 (1.13 ft^3)
Sd	345 cm^2 (53.48 in^2)
Xmax **(4)**	4.50 mm
Xdamage **(5)**	12.2 mm
Mms	36.5 g
Bl	18.5 N/A
Le	0.6 mH
Mmd	29.3 g
Cms	0.19 mm/N
Rms	1.3 kg/s
Eta Zero	3.09 %
EBP	261 Hz

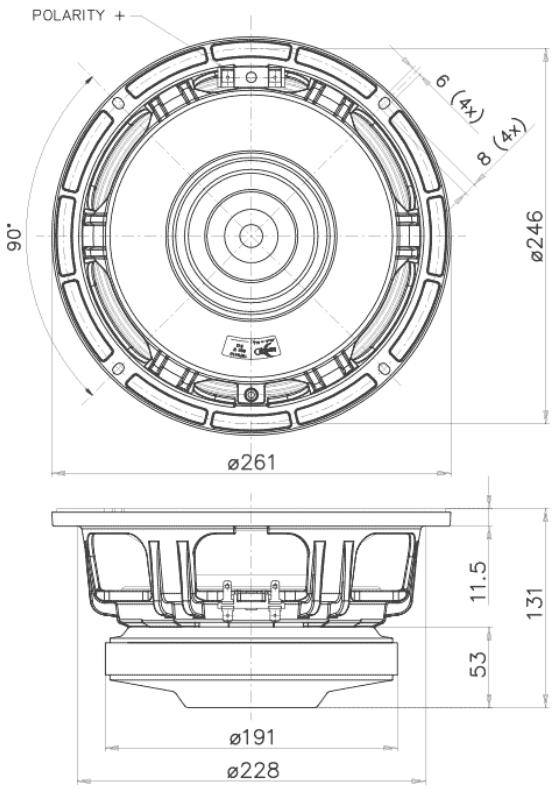

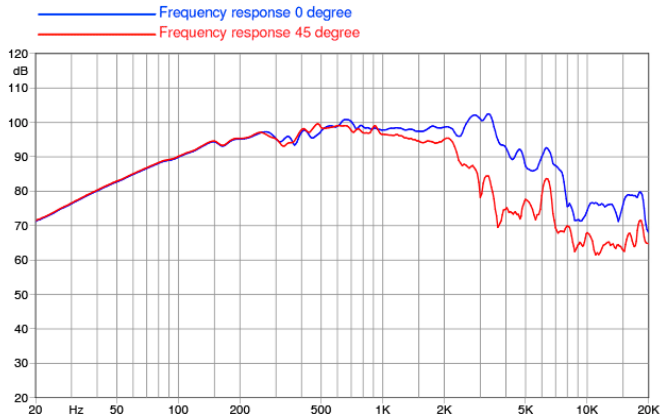

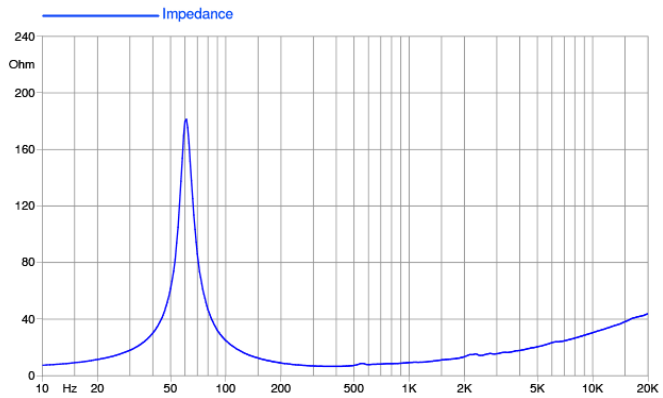

©Copyright 2025 **Faital S.p.A.** • Todos los derechos reservados.