PROFESSIONAL LOUDSPEAKERS

10FE300

10" - 250 W - 96 dB - 8 Ohm

SPECIFICHE NOMINALI

Diametro Nominale	250 mm (10 in)
Diametro Esterno Massimo	260 mm (10.24 in)
Interasse Fori di Fissaggio	246 mm (9.69 in)
Diametro Foro di Incasso	233 mm (9.17 in)
Profondità	110 mm (4.33 in)
Spessore Flangia e Guarnizione	7 mm (0.28 in)
Peso Netto	**3.2 kg (7.1 lb)**
Dimensioni Imballo (Scatola di cartone singola)	282 x 280 x 155 mm (11.1 x 11.0 x 6.10 in)
Peso Lordo	3.7 kg (8.2 lb)

CODICE PRODOTTO (PART NUMBER)

Terminali Faston - Versione a 8 Ohm	02504321

NOTE:

(1) Test eseguito per 2 ore in accordo alla normativa AES 2-1984 Rev. 2003
(2) La potenza massima è intesa 3dB maggiore rispetto alla potenza nominale
(3) Cotone Trattato
(4) Xmax= [(Altezza avvolgimento - Altezza traferro)/2] + (Altezza traferro/3)
(5) Massima escursione prima di causare danni permanenti

PARAMETRI TECNICI

Impedenza Nominale	8 Ohm
Impedenza Minima	6.8 Ohm
Potenza Nominale (AES) **(1)**	250 W
Potenza Massima (2)	**500 W**
Efficienza (1W/1m)	**96 dB**
Gamma di Frequenza	50÷4000 Hz
Diametro Bobina	**52 mm (2.05 in)**
Materiale Avvolgimento	Al
Materiale Supporto	Fibra di vetro
Altezza Avvolgimento	13.7 mm (0.54 in)
Altezza Traferro	**8 mm (0.31 in)**
Densità di Flusso	1.1 T
Tiplogia Magnete	Anello in Ferrite
Materiale Cestello	Acciaio
Demodulazione	No
Profilo Bordo Membrana **(3)**	Onda tripla
Volume Occupato dall'Altoparlante	1.25 dm^3 (0.044 ft^3)
Profilo Centratore	1x onda ad altezza variabile

PARAMETRI THIELE AND SMALL

Fs	50 Hz
Re	5.8 Ohm
Qes	0.54
Qms	13.1
Qts	0.52
Vas	50.5 dm^3 (1.78 ft^3)
Sd	358 cm^2 (55.49 in^2)
Xmax **(4)**	5.52 mm
Xdamage **(5)**	13.1 mm
Mms	35.9 g
Bl	11.3 N/A
Le	0.6 mH
Mmd	28.2 g
Cms	0.28 mm/N
Rms	0.9 kg/s
Eta Zero	1.20 %
EBP	93 Hz

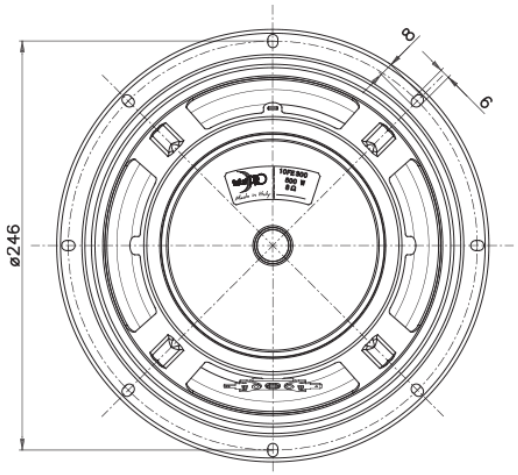

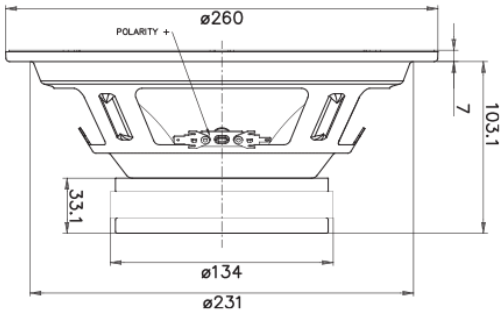

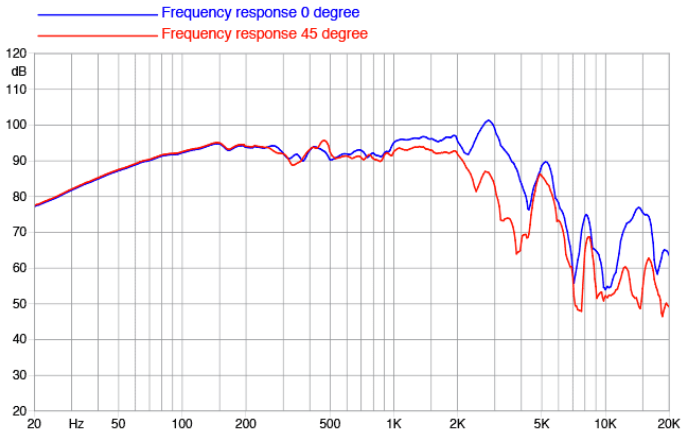

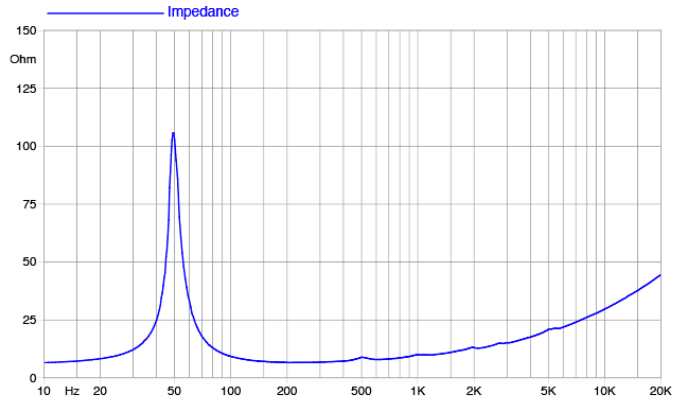

©Copyright 2024 **Faital S.p.A.** • Tutti i diritti riservati.