PROFESSIONAL LOUDSPEAKERS

6FE200

6" - 130 W - 95 dB - 4 Ohm

SPECIFICHE NOMINALI

Diametro Nominale	160 mm (6 in)
Diametro Esterno Massimo	167.4 mm (6.59 in)
Interasse Fori di Fissaggio	154 mm (6.06 in)
Diametro Foro di Incasso	144 mm (5.67 in)
Profondità	77 mm (3.03 in)
Spessore Flangia e Guarnizione	8 mm (0.31 in)
Peso Netto	**2 kg (4.4 lb)**
Dimensioni Imballo (Scatola di cartone singola)	190 x 185 x 103 mm (7.5 x 7.3 x 4.1 in)
Peso Lordo	2.2 kg (4.9 lb)

CODICE PRODOTTO (PART NUMBER)

Terminali Faston - Versione a 4 Ohm	01604055

NOTE:

(1) Test eseguito per 2 ore in accordo alla normativa AES 2-1984 Rev. 2003
(2) La potenza massima è intesa 3dB maggiore rispetto alla potenza nominale
(3) Cotone Trattato
(4) Xmax= [(Altezza avvolgimento - Altezza traferro)/2] + (Altezza traferro/3)
(5) Massima escursione prima di causare danni permanenti

PARAMETRI TECNICI

Impedenza Nominale	4 Ohm
Impedenza Minima	3.6 Ohm
Potenza Nominale (AES) **(1)**	130 W
Potenza Massima (2)	**260 W**
Efficienza (1W/1m)	**95 dB**
Gamma di Frequenza	85÷6000 Hz
Diametro Bobina	**37 mm (1.46 in)**
Materiale Avvolgimento	Al
Materiale Supporto	Kapton
Altezza Avvolgimento	11.9 mm (0.47 in)
Altezza Traferro	**8 mm (0.31 in)**
Densità di Flusso	1 T
Tiplogia Magnete	Anello in Ferrite
Materiale Cestello	Acciaio
Demodulazione	No
Profilo Bordo Membrana **(3)**	M-Roll (2 onde)
Volume Occupato dall'Altoparlante	0.45 dm^3 (0.016 ft^3)
Profilo Centratore	1x onda ad altezza costante

PARAMETRI THIELE AND SMALL

Fs	120 Hz
Re	3 Ohm
Qes	0.45
Qms	6.2
Qts	0.42
Vas	4.3 dm^3 (0.15 ft^3)
Sd	131 cm^2 (20.3 in^2)
Xmax **(4)**	4.62 mm
Xdamage **(5)**	10.4 mm
Mms	9.7 g
Bl	7 N/A
Le	0.20 mH
Mmd	8.0 g
Cms	0.18 mm/N
Rms	1.2 kg/s
Eta Zero	1.61 %
EBP	267 Hz

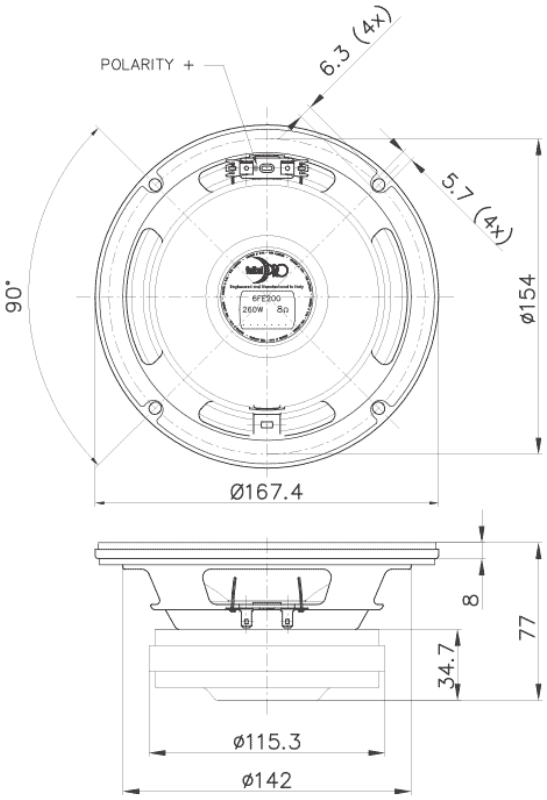

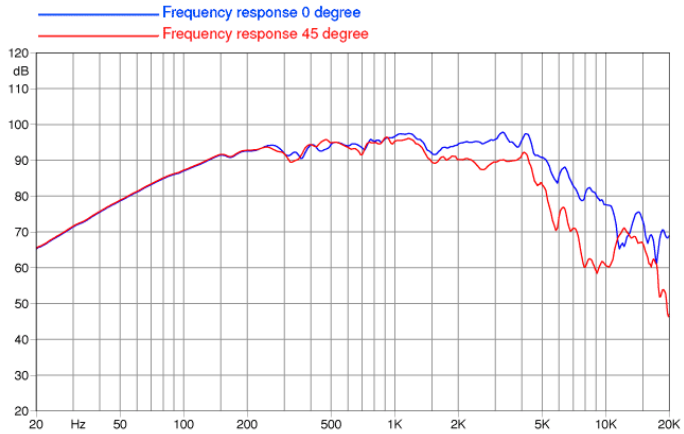

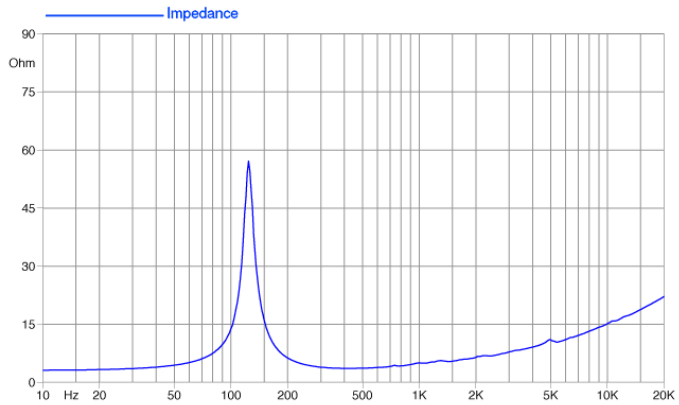

©Copyright 2024 **Faital S.p.A.** • Tutti i diritti riservati.