PROFESSIONAL LOUDSPEAKERS

4FE42

4" - 40 W - 94 dB - 8 Ohm

SPECIFICHE NOMINALI

Diametro Nominale	100 mm (4 in)
Diametro Esterno Massimo	129.85/100.5 mm (5.11/3.96 in)
Interasse Fori di Fissaggio	115.26 mm (4.54 in)
Diametro Foro di Incasso	91.5 mm (3.60 in)
Profondità	54.1 mm (2.13 in)
Spessore Flangia e Guarnizione	7 mm (0.28 in)
Peso Netto	**390 g (0.9 lb)**
Dimensioni Imballo (Scatola di cartone - 8 Pezzi)	225 x 225 x 150 mm (8.9 x 8.9 x 5.9 in)
Peso Lordo (8 Pezzi)	3.6 kg (7.9 lb)

CODICE PRODOTTO (PART NUMBER)

Terminali Faston - Versione a 8 Ohm	01004370

NOTE:

Imballato e venduto in multipli di 8 Pezzi

(1) Test eseguito per 2 ore in accordo alla normativa AES 2-1984 Rev. 2003

(2) La potenza massima è intesa 3dB maggiore rispetto alla potenza nominale

(3) NBR (Gomma)

(4) Xmax= [(Altezza avvolgimento - Altezza traferro)/2] + (Altezza traferro/3)

(5) Massima escursione prima di causare danni permanenti

PARAMETRI TECNICI

Impedenza Nominale	8 Ohm
Impedenza Minima	6.2 Ohm
Potenza Nominale (AES) **(1)**	40 W
Potenza Massima (2)	**80 W**
Efficienza (1W/1m)	**94 dB**
Gamma di Frequenza	100÷20000 Hz
Diametro Bobina	**25 mm (0.98 in)**
Materiale Avvolgimento	Al
Materiale Supporto	Kapton
Altezza Avvolgimento	7 mm (0.28 in)
Altezza Traferro	**4 mm (0.16 in)**
Densità di Flusso	1.4 T
Tiplogia Magnete	Anello in Neodimio
Materiale Cestello	Acciaio
Demodulazione	Nucleo Ramato
Profilo Bordo Membrana **(3)**	Mezza onda
Volume Occupato dall'Altoparlante	0.105 dm^3 (0.004 ft^3)
Profilo Centratore	1x onda ad altezza costante

PARAMETRI THIELE AND SMALL

Fs	110 Hz
Re	5.4 Ohm
Qes	0.50
Qms	8.0
Qts	0.47
Vas	1.9 dm^3 (0.07 ft^3)
Sd	50.9 cm^2 (7.89 in^2)
Xmax **(4)**	2.83 mm
Xdamage **(5)**	5.1 mm
Mms	4.0 g
Bl	6 N/A
Le	0.07 mH
Mmd	3.6 g
Cms	0.52 mm/N
Rms	0.3 kg/s
Eta Zero	0.59 %
EBP	220 Hz

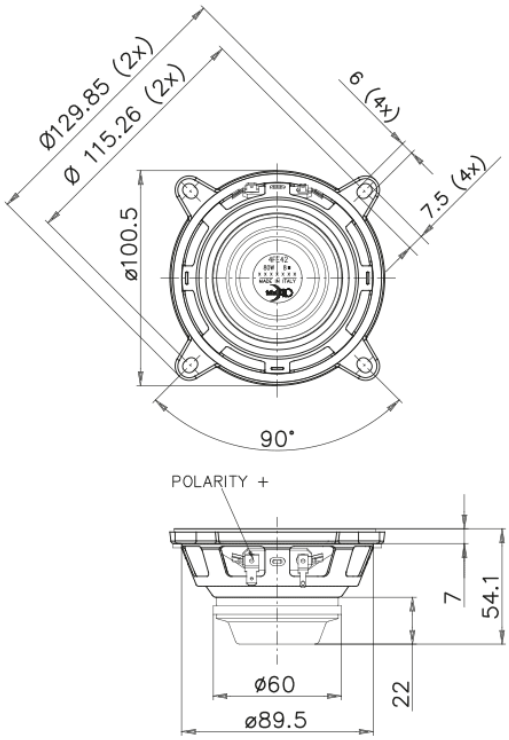

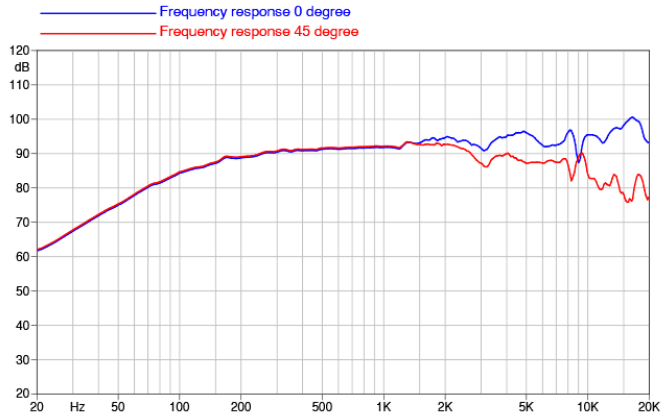

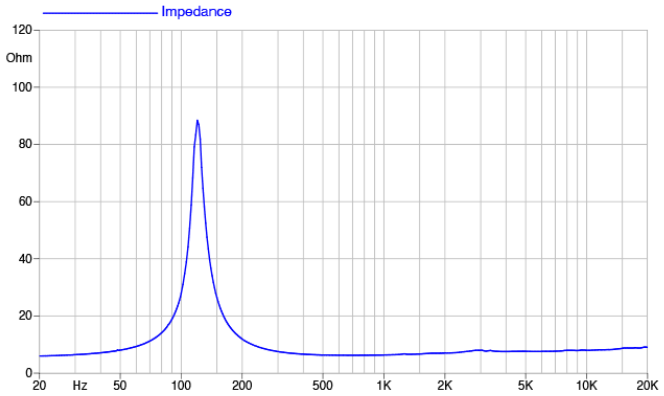

©Copyright 2024 **Faital S.p.A.** • Tutti i diritti riservati.