PROFESSIONAL LOUDSPEAKERS

# 10RS430

10" - 400 W - 91 dB - 8 Ohm

## SPECIFICHE NOMINALI

| | |
|---|---|
| Diametro Nominale | 250 mm (10 in) |
| Diametro Esterno Massimo | 261 mm (10.28 in) |
| Interasse Fori di Fissaggio | 246 mm (9.69 in) |
| Diametro Foro di Incasso | 230 mm (9.06 in) |
| Profondità | 136 mm (5.35 in) |
| Spessore Flangia e Guarnizione | 17 mm (0.67 in) |
| **Peso Netto** | **6.8 kg (15.0 lb)** |
| Dimensioni Imballo (Scatola di cartone singola) | 294 x 290 x 203 mm (11.5 x 11.4 x 8.0 in) |
| Peso Lordo | 7.3 kg (16.1 lb) |

## CODICE PRODOTTO (PART NUMBER)

| | |
|---|---|
| Terminali Push - Versione a 8 Ohm | 02504390 |

**NOTE:**

**(1)** Test eseguito per 2 ore in accordo alla normativa AES 2-1984 Rev. 2003
**(2)** La potenza massima è intesa 3dB maggiore rispetto alla potenza nominale
**(3)** EPDM (Gomma)
**(4)** Xmax= [(Altezza avvolgimento - Altezza traferro)/2] + (Altezza traferro/3)
**(5)** Massima escursione prima di causare danni permanenti

## PARAMETRI TECNICI

| | |
|---|---|
| Impedenza Nominale | 8 Ohm |
| Impedenza Minima | 8 Ohm |
| Potenza Nominale (AES) **(1)** | 400 W |
| **Potenza Massima (2)** | **800 W** |
| **Efficienza (1W/1m)** | **91 dB** |
| Gamma di Frequenza | 30÷2500 Hz |
| **Diametro Bobina** | **65 mm (2.56 in)** |
| Materiale Avvolgimento | Al |
| Materiale Supporto | Fibra di vetro |
| Altezza Avvolgimento | 29.8 mm (1.17 in) |
| **Altezza Traferro** | **8 mm (0.31 in)** |
| Densità di Flusso | 1.50 T |
| Tiplogia Magnete | Anello in Ferrite |
| Materiale Cestello | Alluminio |
| Demodulazione | Anello in Alluminio |
| Profilo Bordo Membrana **(3)** | Mezza onda |
| Volume Occupato dall'Altoparlante | 2 dm^3 (0.071 ft^3) |
| Profilo Centratore | 1x onda ad altezza costante |

## PARAMETRI THIELE AND SMALL

| | |
|---|---|
| Fs | 32 Hz |
| Re | 6.8 Ohm |
| Qes | 0.29 |
| Qms | 10.0 |
| Qts | 0.28 |
| Vas | 59.2 dm^3 (2.09 ft^3) |
| Sd | 344 cm^2 (53.32 in^2) |
| Xmax **(4)** | 13.57 mm |
| Xdamage **(5)** | 21.5 mm |
| Mms | 69.0 g |
| Bl | 18 N/A |
| Le | 0.78 mH |
| Mmd | 61.8 g |
| Cms | 0.36 mm/N |
| Rms | 1.4 kg/s |
| Eta Zero | 0.65 % |
| EBP | 110 Hz |

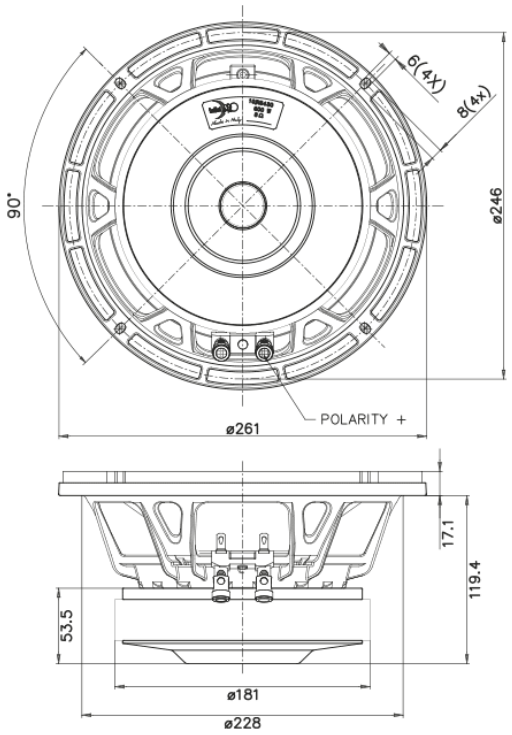


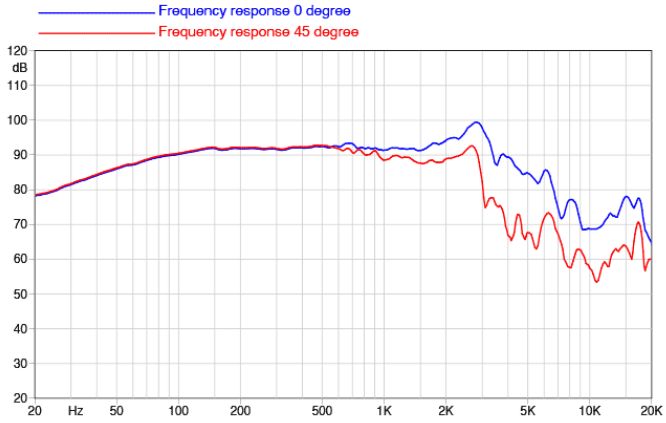


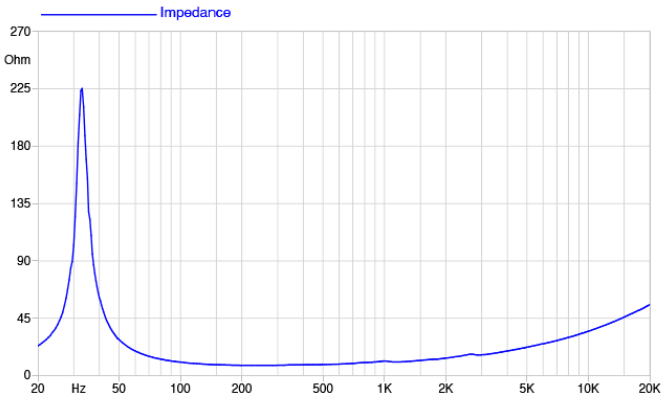



©Copyright 2024 **Faital S.p.A.** • Tutti i diritti riservati.