PROFESSIONAL LOUDSPEAKERS

12PR300

12" - 300 W - 97 dB - 16 Ohm

SPECIFICHE NOMINALI

Diametro Nominale	300 mm (12 in)
Diametro Esterno Massimo	315.2 mm (12.44 in)
Interasse Fori di Fissaggio	298.5 mm (11.75 in)
Diametro Foro di Incasso	283 mm (11.14 in)
Profondità	140.6 mm (5.54 in)
Spessore Flangia e Guarnizione	12.1 mm (0.48 in)
Peso Netto	**2.5 kg (5.5 lb)**
Dimensioni Imballo (Scatola di cartone singola)	350 x 346 x 216 mm (13.8 x 13.6 x 8.5 in)
Peso Lordo	3.3 kg (7.2 lb)

CODICE PRODOTTO (PART NUMBER)

Terminali Push - Versione a 16 Ohm	03004013

NOTE:

(1) Test eseguito per 2 ore in accordo alla normativa AES 2-1984 Rev. 2003
(2) La potenza massima è intesa 3dB maggiore rispetto alla potenza nominale
(3) Cotone Trattato
(4) Xmax= [(Altezza avvolgimento - Altezza traferro)/2] + (Altezza traferro/3)
(5) Massima escursione prima di causare danni permanenti

PARAMETRI TECNICI

Impedenza Nominale	16 Ohm
Impedenza Minima	13.2 Ohm
Potenza Nominale (AES) **(1)**	300 W
Potenza Massima (2)	**600 W**
Efficienza (1W/1m)	**97 dB**
Gamma di Frequenza	50÷5000 Hz
Diametro Bobina	**65 mm (2.56 in)**
Materiale Avvolgimento	Al
Materiale Supporto	Fibra di vetro
Altezza Avvolgimento	12.5 mm (0.49 in)
Altezza Traferro	**8 mm (0.31 in)**
Densità di Flusso	1.25 T
Tiplogia Magnete	Pastiglia in Neodimio
Materiale Cestello	Alluminio
Demodulazione	No
Profilo Bordo Membrana **(3)**	M-Roll (2 onde)
Volume Occupato dall'Altoparlante	1.9 dm^3 (0.067 ft^3)
Profilo Centratore	1x onda ad altezza variabile

PARAMETRI THIELE AND SMALL

Fs	50 Hz
Re	12.1 Ohm
Qes	0.55
Qms	4.8
Qts	0.49
Vas	89.7 dm^3 (3.17 ft^3)
Sd	533 cm^2 (82.62 in^2)
Xmax **(4)**	4.92 mm
Xdamage **(5)**	14 mm
Mms	44.8 g
Bl	17.5 N/A
Le	0.98 mH
Mmd	30.9 g
Cms	0.23 mm/N
Rms	2.9 kg/s
Eta Zero	1.96 %
EBP	91 Hz

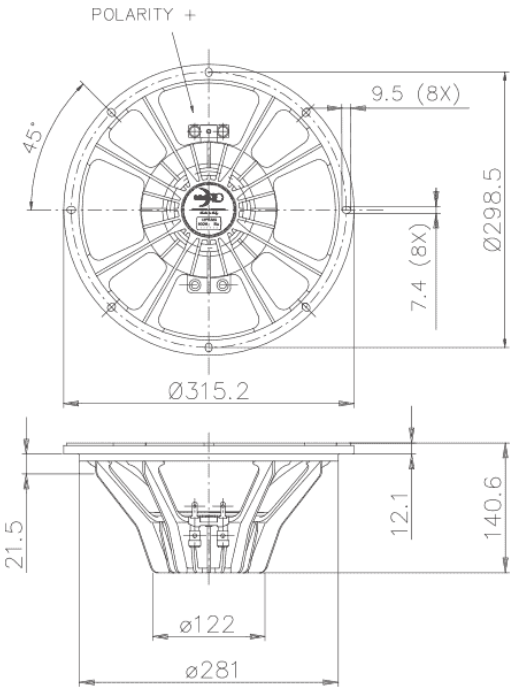

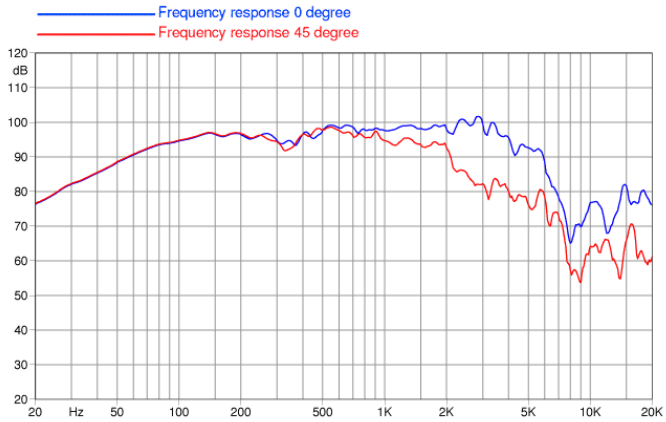

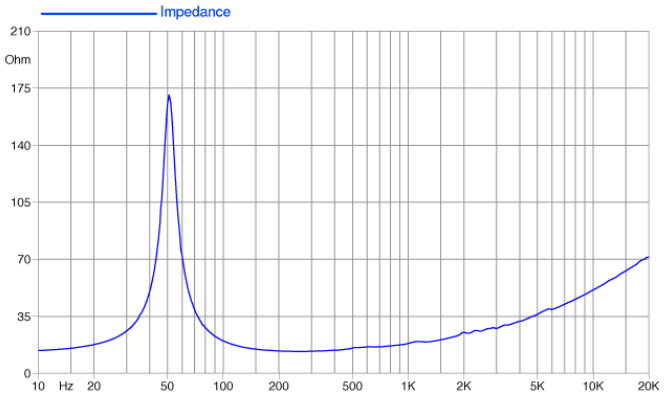

©Copyright 2024 **Faital S.p.A.** • Tutti i diritti riservati.