PROFESSIONAL LOUDSPEAKERS

W8N8-150

8" - 150 W - 94 dB - 16 Ohm

SPECIFICHE NOMINALI

Diametro Nominale	200 mm (8 in)
Diametro Esterno Massimo	223.75/207.9 mm (8.81/8.18 in)
Interasse Fori di Fissaggio	210 mm (8.27 in)
Diametro Foro di Incasso	183 mm (7.20 in)
Profondità	116.7 mm (4.59 in)
Spessore Flangia e Guarnizione	10.7 mm (0.42 in)
Peso Netto	**1.7 kg (3.7 lb)**
Dimensioni Imballo (Scatola di cartone singola)	235 x 235 x 155 mm (9.3 x 9.3 x 6.1 in)
Peso Lordo	2.6 kg (5.7 lb)

CODICE PRODOTTO (PART NUMBER)

Terminali Push - Versione a 16 Ohm	02004054

NOTE:

(1) Test eseguito per 2 ore in accordo alla normativa AES 2-1984 Rev. 2003
(2) La potenza massima è intesa 3dB maggiore rispetto alla potenza nominale
(3) Cotone Trattato
(4) Xmax= [(Altezza avvolgimento - Altezza traferro)/2] + (Altezza traferro/3)
(5) Massima escursione prima di causare danni permanenti

PARAMETRI TECNICI

Impedenza Nominale	16 Ohm
Impedenza Minima	12.7 Ohm
Potenza Nominale (AES) **(1)**	150 W
Potenza Massima (2)	**300 W**
Efficienza (1W/1m)	**93 dB**
Gamma di Frequenza	80÷6300 Hz
Diametro Bobina	**52 mm (2 in)**
Materiale Avvolgimento	Al
Materiale Supporto	Fibra di vetro
Altezza Avvolgimento	13.7 mm (0.54 in)
Altezza Traferro	**8 mm (0.31 in)**
Densità di Flusso	1 T
Tiplogia Magnete	Pastiglia in Neodimio
Materiale Cestello	Alluminio
Demodulazione	No
Profilo Bordo Membrana **(3)**	M-Roll (2 onde)
Volume Occupato dall'Altoparlante	1 dm^3 (0.035 ft^3)
Profilo Centratore	1x onda ad altezza variabile

PARAMETRI THIELE AND SMALL

Fs	76 Hz
Re	11.8 Ohm
Qes	0.88
Qms	19.5
Qts	0.84
Vas	12.7 dm^3 (0.45 ft^3)
Sd	222 cm^2 (34.41 in^2)
Xmax **(4)**	5.52 mm
Xdamage **(5)**	12 mm
Mms	23.8 g
Bl	12.3 N/A
Le	0.9 mH
Mmd	20.1 g
Cms	0.18 mm/N
Rms	0.6 kg/s
Eta Zero	0.61 %
EBP	86 Hz

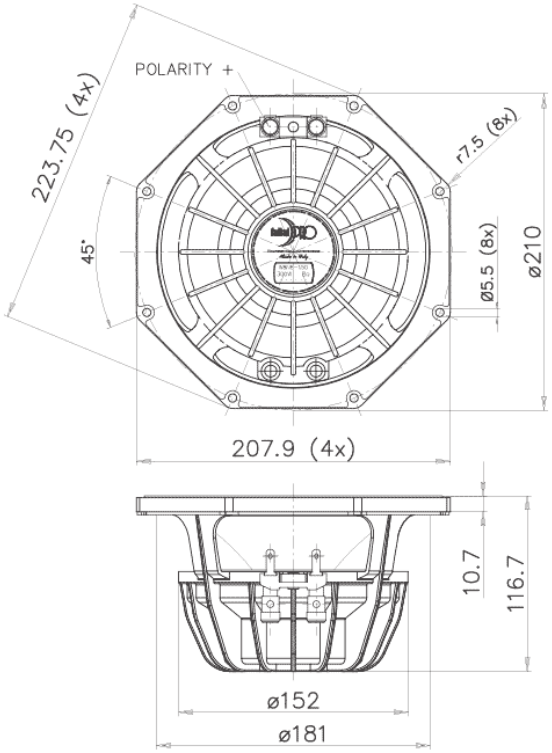

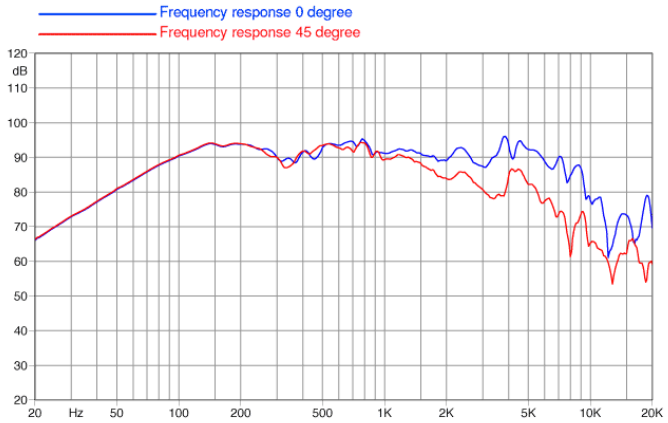

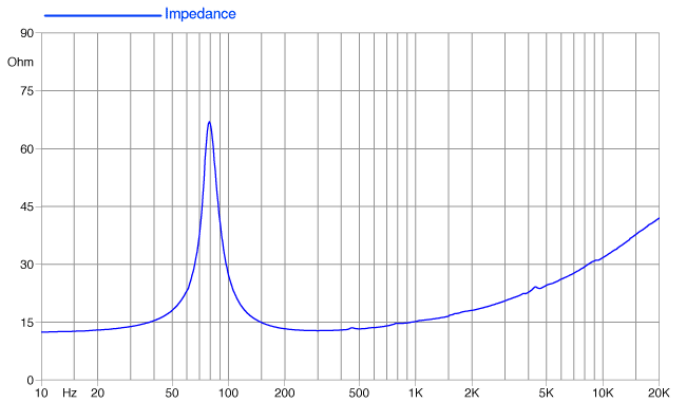

©Copyright 2024 **Faital S.p.A.** • Tutti i diritti riservati.