PROFESSIONAL LOUDSPEAKERS

HF106

1" - 60 W - 110 dB - 8 Ohm

SPECIFICHE NOMINALI

Diametro Gola	25.4 mm (1 in)
Diametro Esterno Massimo	95.7 mm (3.77 in)
180° Diametro Fori di Fissaggio (2xM6)	76 mm (2.99 in)
Profondità	58.8 mm (2.31 in)
Peso Netto	**1.1 kg (2.3 lb)**
Dimensioni Imballo (Scatola di cartone singola)	147 x 130 x 82 mm (5.8 x 5.1 x 3.2 in)
Peso Lordo	1.4 kg (3.1 lb)

CODICE PRODOTTO (PART NUMBER)

Terminali Faston - Versione a 8 Ohm	00444137

PARAMETRI TECNICI

Impedenza Nominale	8 Ohm
Impedenza Minima	7 Ohm
Potenza Nominale (AES) **(1)**	60 W
Potenza Massima (2)	**120 W**
Frequenza di Taglio Minima **(3)**	1.3 kHz
Efficienza (1W/1m) (4)	**110 dB**
Banda di Frequenze	1.3÷20 kHz
Diametro Bobina	**44 mm (1.73 in)**
Materiale Avvolgimento	**Al**
Materiale Supporto	Kapton
Materiale Diaframma	**Ketone Polymer**
Forma Diaframma	Anulare
Altezza Avvolgimento	2.3 mm (0.09 in)
Altezza Traferro	2.6 mm (0.10 in)
Densità di Flusso	2.1 T
Tiplogia Magnete	Anello in Neodimio
Re	5.4 Ohm
Tipolgia Rifasatore	Anulare
Angolo della Gola **(5)**	Uscita combinata
Volume Occupato dal Driver	0.25 dm^3 (0.009 ft^3)

NOTE:

Driver montato su una Tromba da **1" 50° x 40°**

(1) Test eseguito per 2 ore in accordo alla normativa AES 2-1984 Rev. 2003

(2) La potenza massima è intesa 3dB maggiore rispetto alla potenza nominale

(3) Filtro passa-alto con pendenza minima di 12 dB/ottava

(4) Media calcolata all'interno della banda di frequenze specificata

(5) La bocca del driver coincide con la fine del rifasatore, non esiste una gola di adattamento.

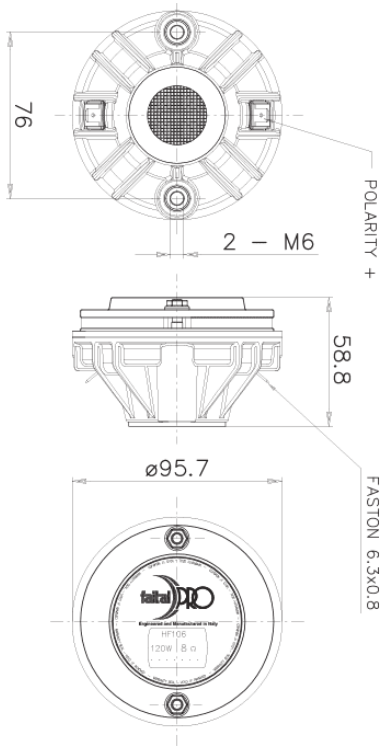

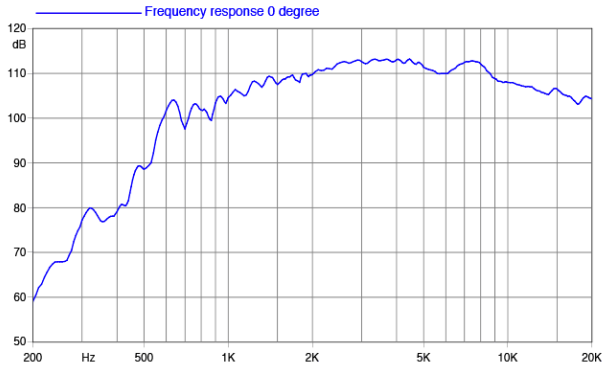

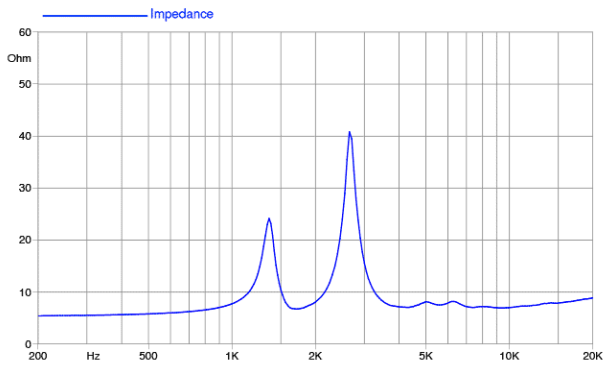

©Copyright 2024 **Faital S.p.A.** • Tutti i diritti riservati.