faital PRO PROFESSIONAL LOUDSPEAKERS

FD371

37mm - 35 W - 107 dB - 8 Ohm

SPECIFICHE NOMINALI

Diametro Gola	N/A
Diametro Esterno Massimo	115.2/102 mm (4.54/4.0 in)
Interasse Fori di Fissaggio	107 mm (4.21 in)
Diametro Foro di Incasso	91 mm (3.58 in)
Profondità	79 mm (3.11 in)
Spessore Flangia e Guarnizione	5.5 mm (0.22 in)
Peso Netto	**1.3 kg (2.8 lb)**
Dimensioni Imballo (Scatola di cartone singola)	150 x 123 x 102 mm (5.9 x 4.8 x 4.0 in)
Peso Lordo	1.3 kg (2.9 lb)

CODICE PRODOTTO (PART NUMBER)

Terminali Faston - Versione a 8 Ohm	00374110

NOTE:

(1) Test eseguito per 2 ore in accordo alla normativa AES 2-1984 Rev. 2003
(2) La potenza massima è intesa 3dB maggiore rispetto alla potenza nominale
(3) Filtro passa-alto con pendenza minima di 12 dB/ottava
(4) Media calcolata all'interno della banda di frequenze specificata

PARAMETRI TECNICI

Impedenza Nominale	8 Ohm
Impedenza Minima	6.6 Ohm
Potenza Nominale (AES) **(1)**	35 W
Potenza Massima (2)	**70 W**
Frequenza di Taglio Minima **(3)**	2.6 kHz
Efficienza (1W/1m) (4)	**107 dB**
Banda di Frequenze	2.6÷20 kHz
Dispersione Angolare	40°
Diametro Bobina	**37 mm (1.46 in)**
Materiale Avvolgimento	**Al**
Materiale Supporto	Kapton
Materiale Diaframma	**Ketone Polymer**
Forma Diaframma	Anulare
Altezza Avvolgimento	2.1 mm (0.08 in)
Altezza Traferro	2.6 mm (0.10 in)
Densità di Flusso	1.5 T
Tiplogia Magnete	Anello in Ferrite
Re	5.5 Ohm
Tipolgia Rifasatore	Anulare
Angolo della Gola	N/A
Volume Occupato dal Driver	0.3 dm^3 (0.011 ft^3)

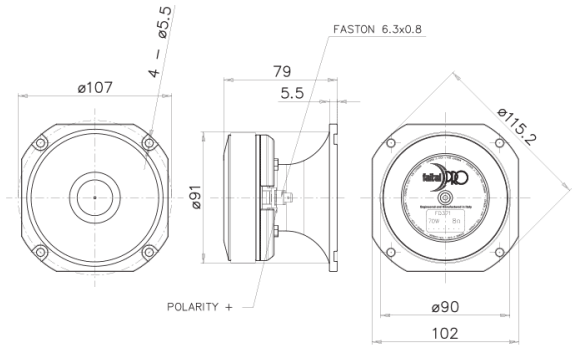

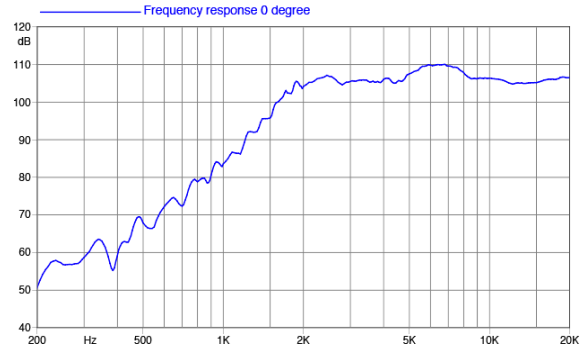

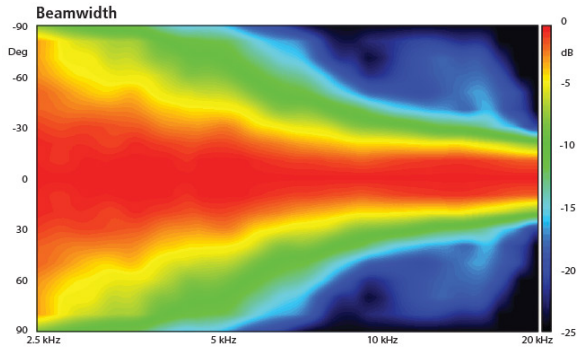

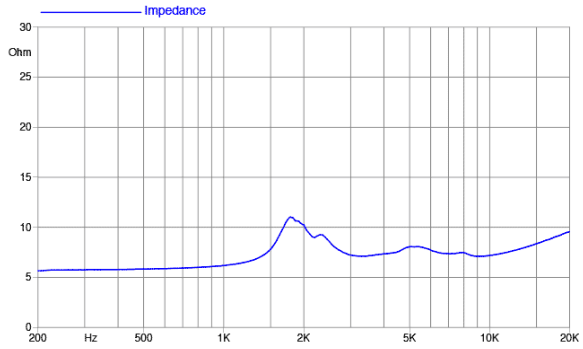

©Copyright 2024 **Faital S.p.A.** • Tutti i diritti riservati.