15FH520
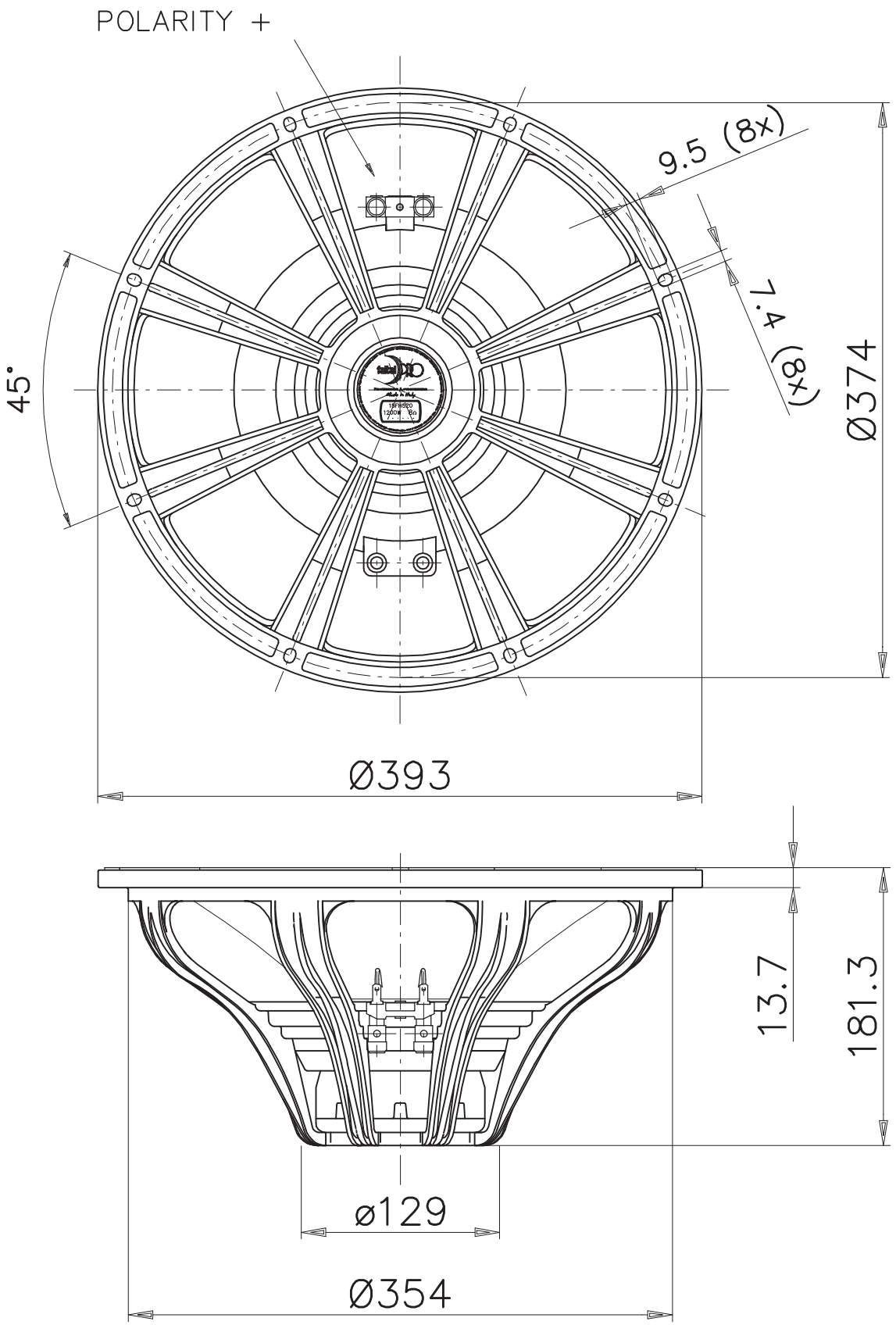
15” - 600 W - 98 dB - 8Ω