PROFESSIONAL LOUDSPEAKERS

HF10RK

1" - 60 W - 109 dB - 16 Ohm

标称规格

单元喉径	25.4 mm (1 in)
整体直径	102 mm (4.02 in)
180° 安装孔间距直径 (2xM6)	76 mm (2.99 in)
120° 安装孔间距直径 (3xM6)	57 mm (2.24 in)
深度	54 mm (2.13 in)
净重	**1.4 kg (3.1 lb)**
包装 (纸盒独立包装)	147 x 130 x 82 mm (5.8 x 5.1 x 3.2 in)
装运重量	1.5 kg (3.3 lb)

注:

(1) 根据 AES 2-1984 Rev. 2003 进行的2小时测试报告
(2) 比额定功率高出3dB的最大功率
(3) 12 dB/oct 或更高斜度的高波滤通器
(4) 频率范围内平均分布
(5) 相位塞嵌入与锥形号角末端相连的驱动器喉口

技术参数

额定阻抗	16 Ohm
最小阻抗	9.6 Ohm
AES额定功率 **(1)**	60 W
最大功率 (2)	**120 W**
最小分频点 **(3)**	1.3 kHz
灵敏度(1W/1m) (4)	**109 dB**
频率范围	1÷20 kHz
音圈直径	**44 mm (1.73 in)**
音圈线材	**铝**
口径材料	聚酰亚胺薄膜
振膜材质	**酮聚合物**
振膜形状	圆顶
音圈深度	2.1 mm (0.08 in)
磁体缝隙深度	2.65 mm (0.10 in)
磁通密度	1.9 T
磁体	钕磁环
Re - 直流阻抗	8.2 Ohm
相位塞设计	放射状
喉口角 **(5)**	21° 圆锥体
高音单元充气净容量	0.35 dm^3 (0.012 ft^3)

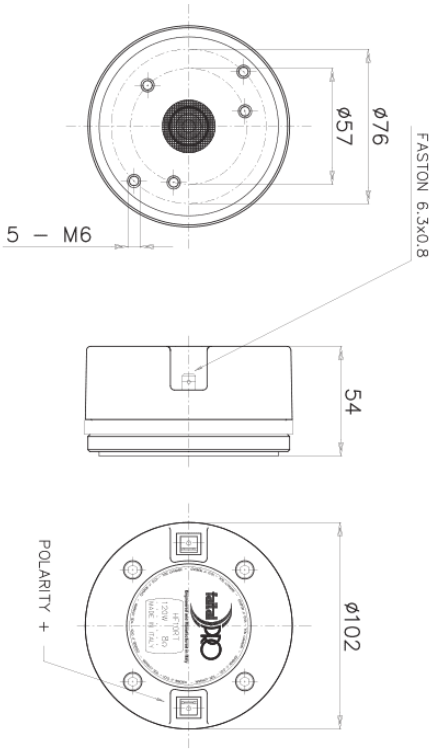

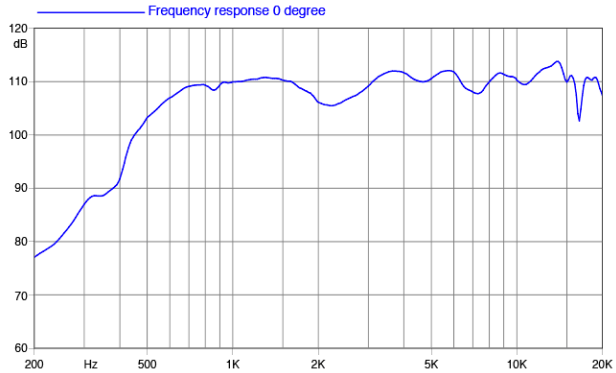

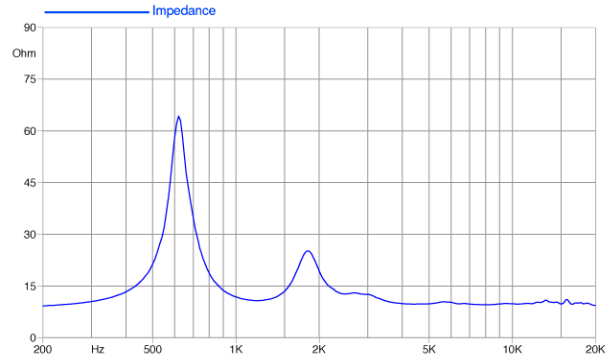

©Copyright 2024 **Faital S.p.A.** • 所有权利全部保留.